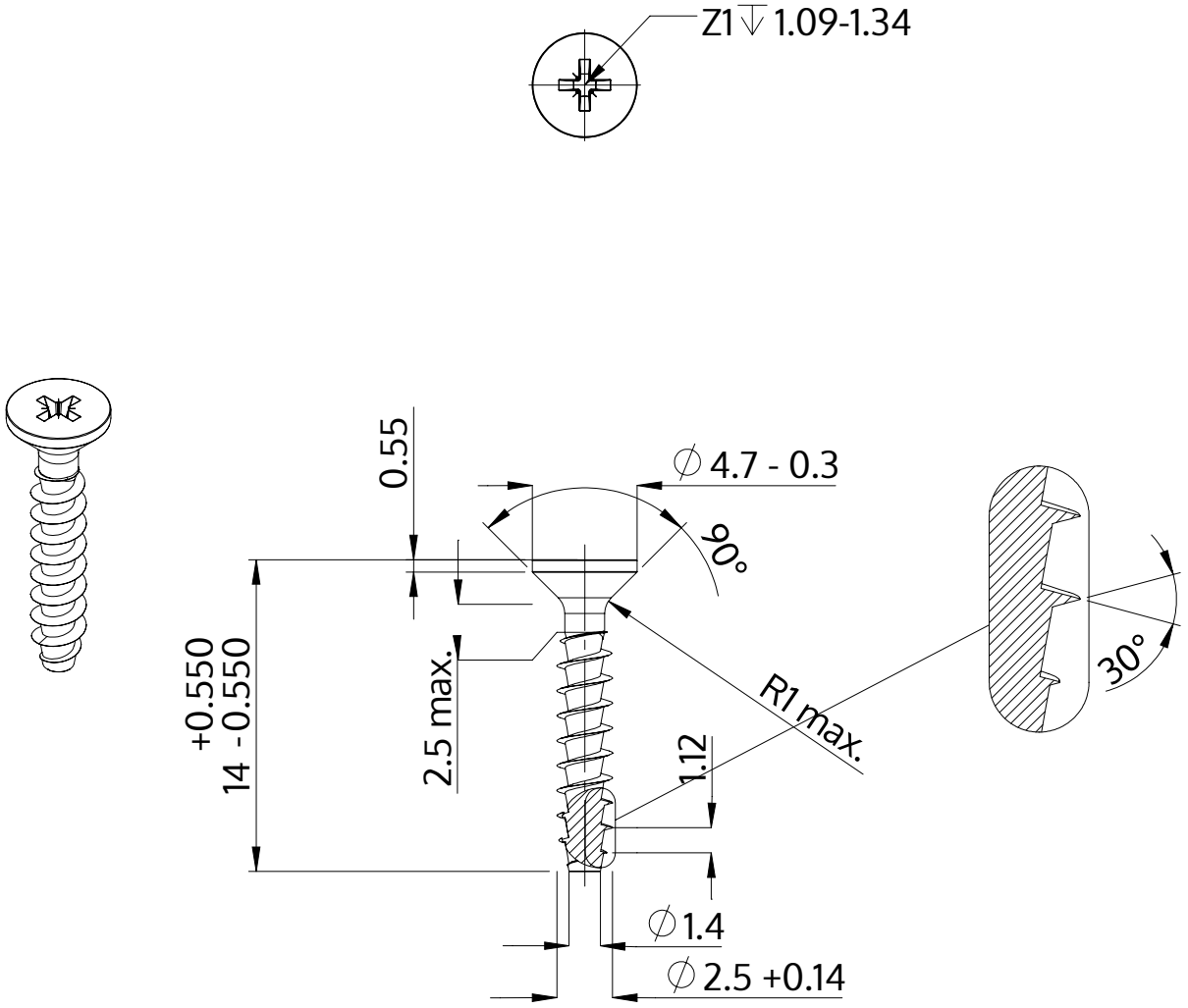

Descrizione	STP23A 2.5x14.0 - Z1
Materiale	acciaio inossidabile A2
Superficie	bianco-decapato e passivato
Peso	0.344 kg / 1000 pezzi

SCREWERK	**STP23A0250140E**	
Disegno metrico A4	Scala 3:1	2024-10