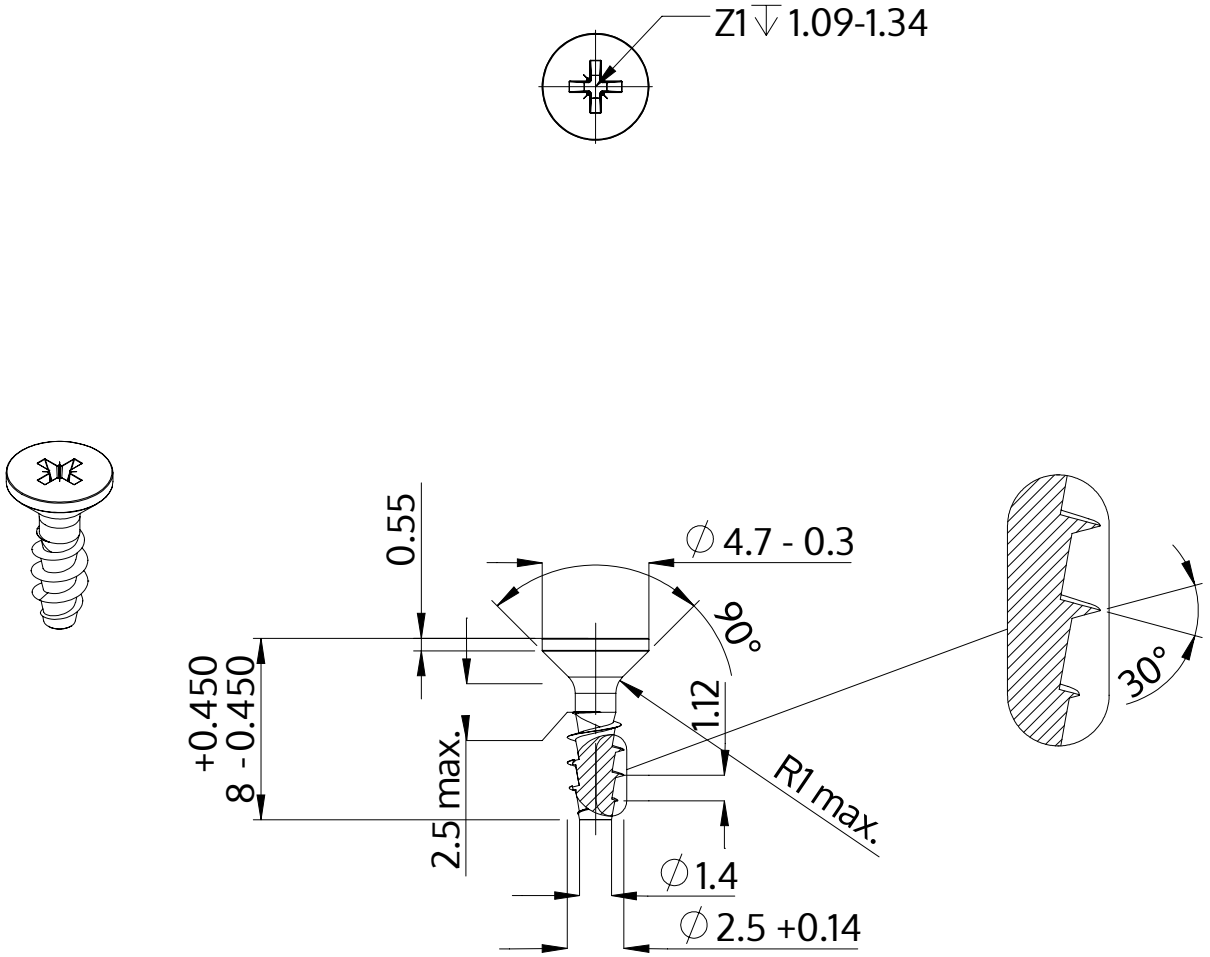

Descrizione	STP23A 2.5x8.0 - Z1
Materiale	acciaio inossidabile A2
Superficie	bianco-decapato e passivato
Peso	0.221 kg / 1000 pezzi

SCREWERK	**STP23A0250080E**	
Disegno metrico A4	Scala None:1	2024-04