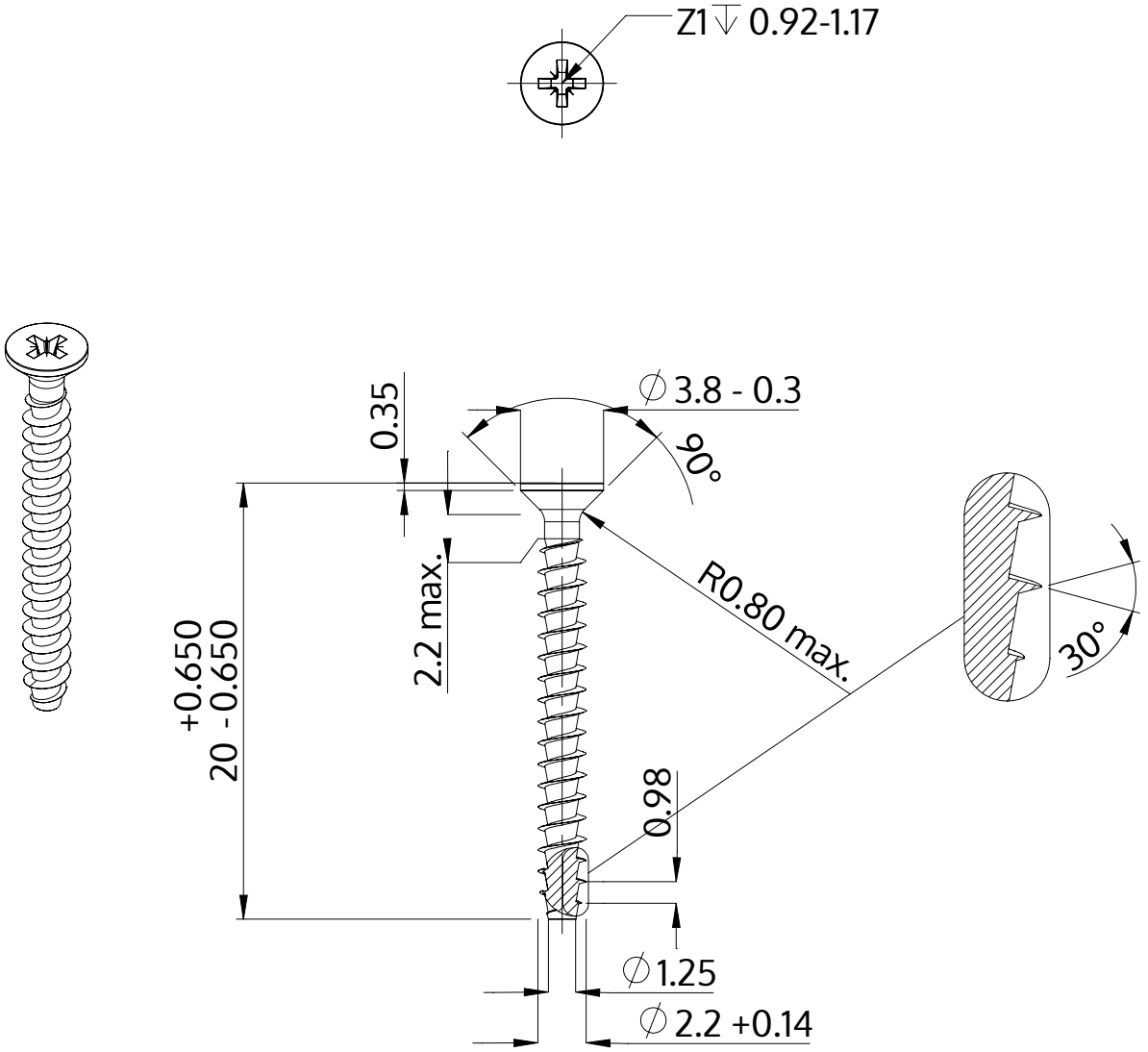

Описание	STP23A 2.2x20.0 - Z1
Материал	сталь, упрочненная
Поверхность	Оцинковка 5-7µm, термообработка,синий / прозрачный пассивация
Вес	0.340 kg / 1000 Штука

SCREWERK	**STP23A0220200S**	
Метрический чертеж A4	Шкала 3:1	2024-10