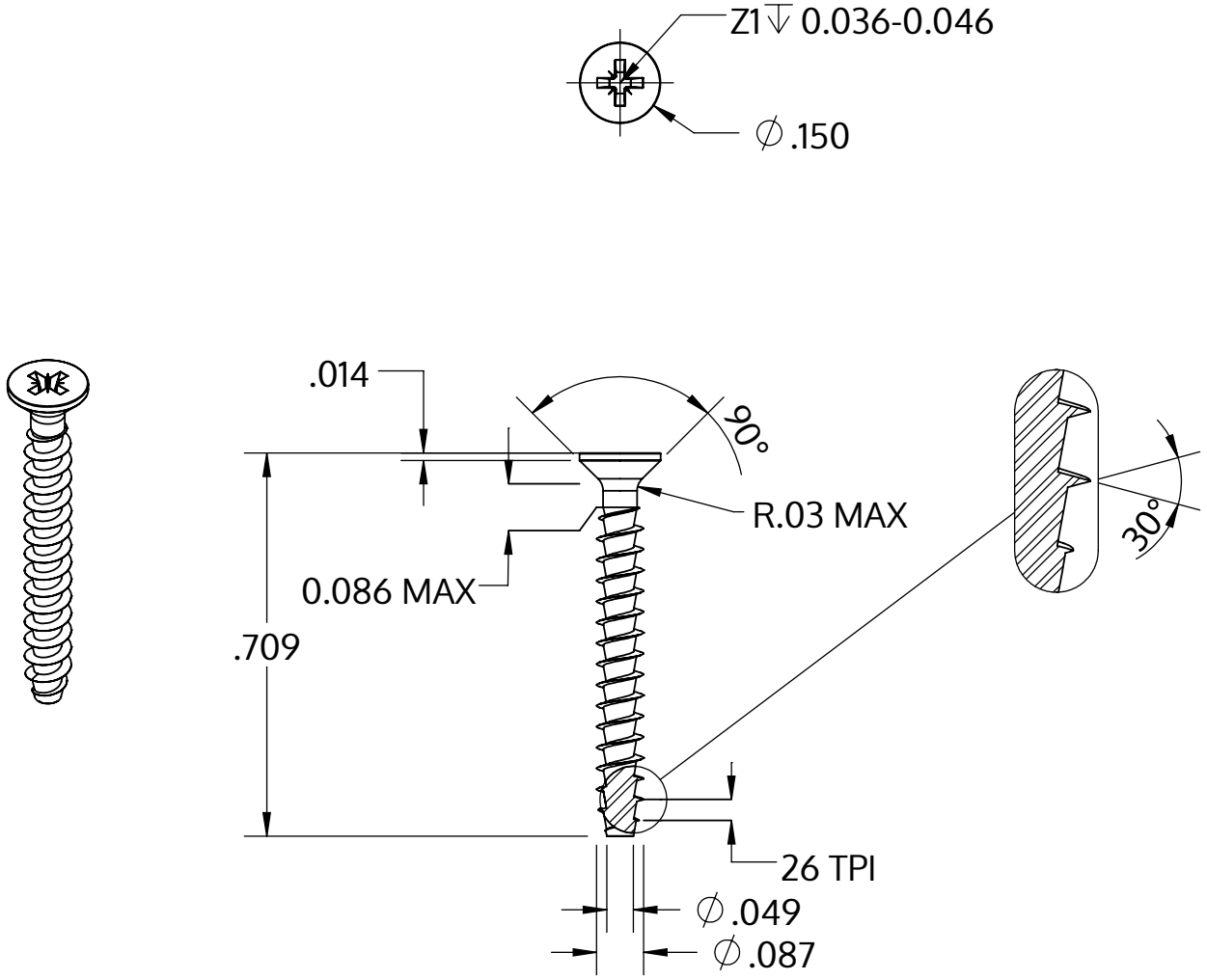

Metric size	M2.2 x 0.98 mm
US size (converted)	#2-26
	Tolerances [inch]
Length	+/- 0.021
Head diameter	+0 / -0.011
Head height	
Thread diameter	+0.005 / -0

Descrizione	STP23A 2.2x18.0 - Z1
Materiale	acciaio, temprato
Superficie	zincato 5-7 micron, ricotto, blu / trasparente passivato
Peso	0.308 kg / 1000 pezzi

SCREWERK	**STP23A0220180S**	
_Zoll Zeichnung Größe A	Scala 3:1	2024-10