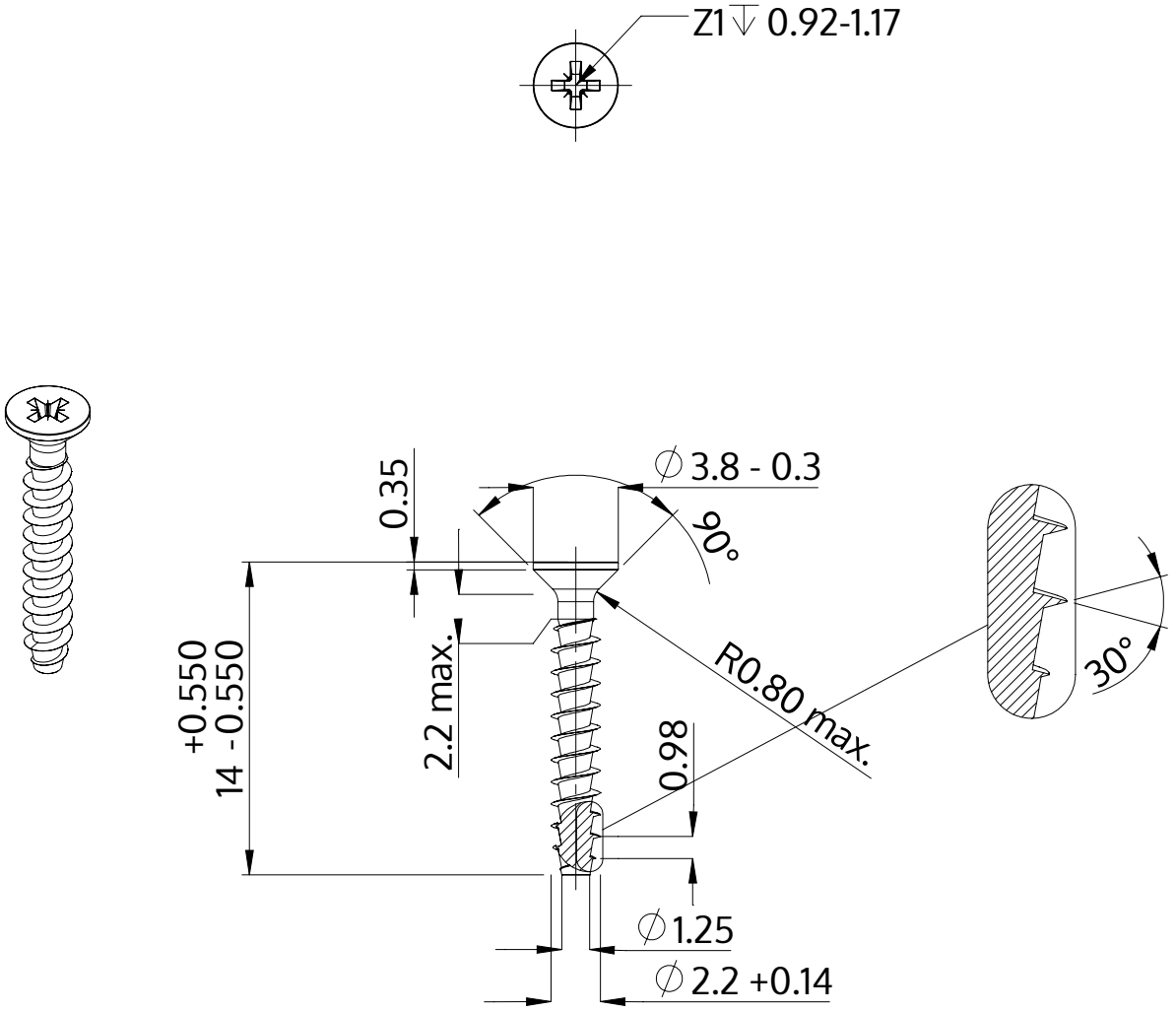

Açıklaması	STP23A 2.2x14.0 - Z1
Malzeme	Paslanmaz Çelik A2
Kaplama	Parlak, cilalanmış ve pasifleştirilmiştir
Ağırlık	0.245 kg / 1000 Adet

SCREWERK	**STP23A0220140E**	
Metrik çizim A4	Ölçeklendirme 3:1	2024-10