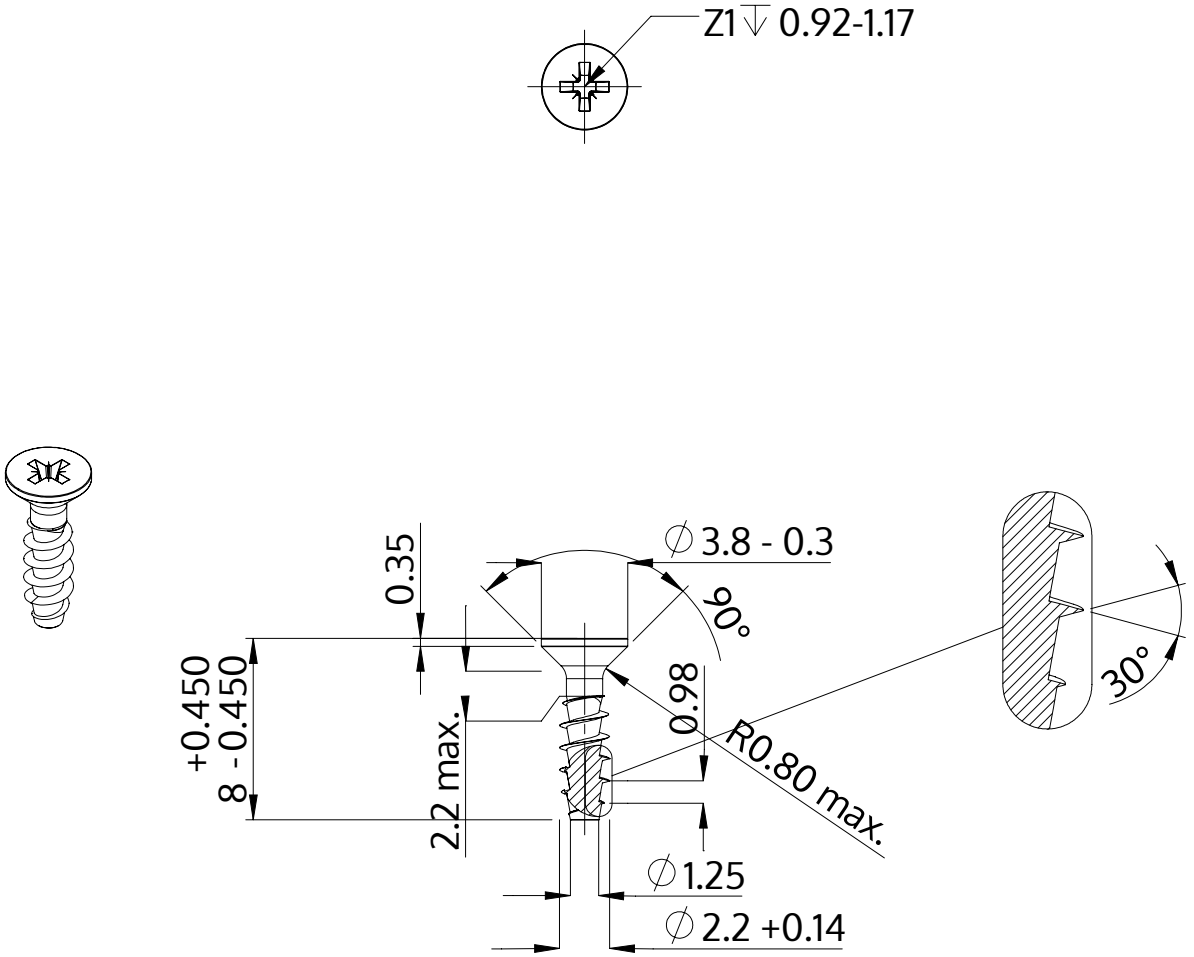

Description	STP23A 2.2x8.0 - Z1
Matière	acier inoxydable A2
Surface	brillant décapé et passivé
Poids	0.149 kg / 1000 Unité

SCREWERK	**STP23A0220080E**	
Dessin métrique A4	Redimensionner None:1	2024-04