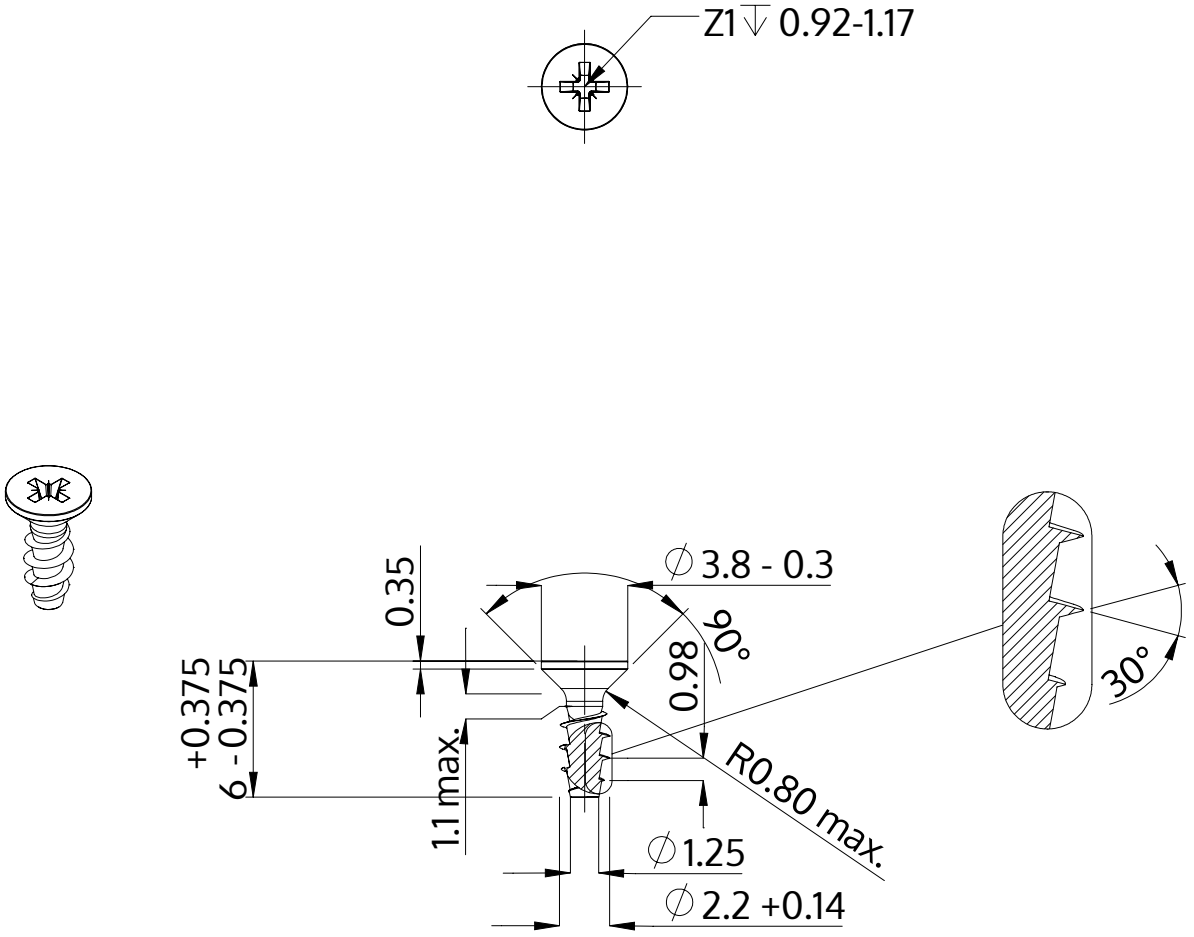

Descrição	STP23A 2.2x6.0 - Z1
Material	inox A2
Superfície	Decapado e passivado
Peso	0.117 kg / 1000 peças

SCREWERK	**STP23A0220060E**	
Desenho Métrico A4	Escala None:1	2024-04