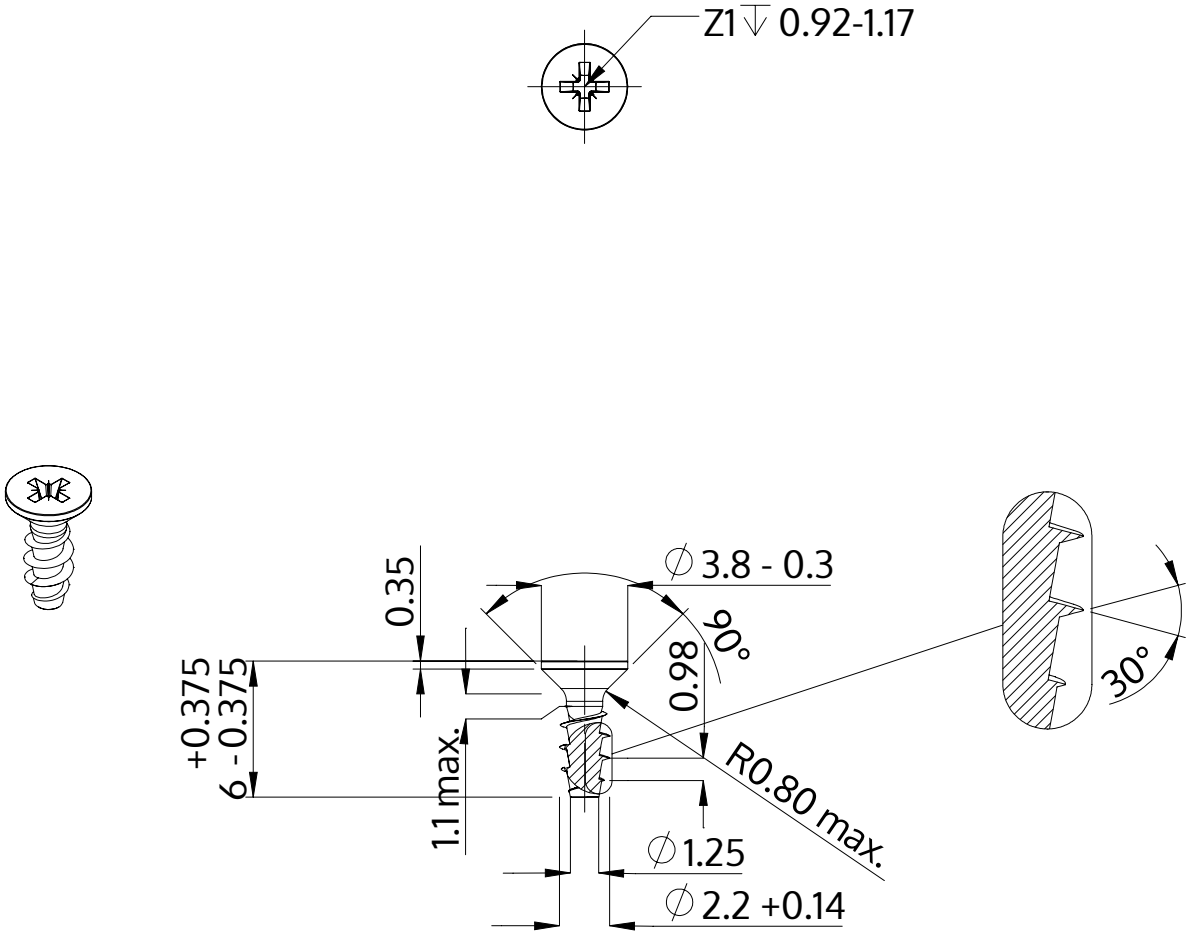

Descrizione	STP23A 2.2x6.0 - Z1
Materiale	acciaio inossidabile A2
Superficie	bianco-decapato e passivato
Peso	0.117 kg / 1000 pezzi

SCREWERK	**STP23A0220060E**	
Disegno metrico A4	Scala 3:1	2024-10