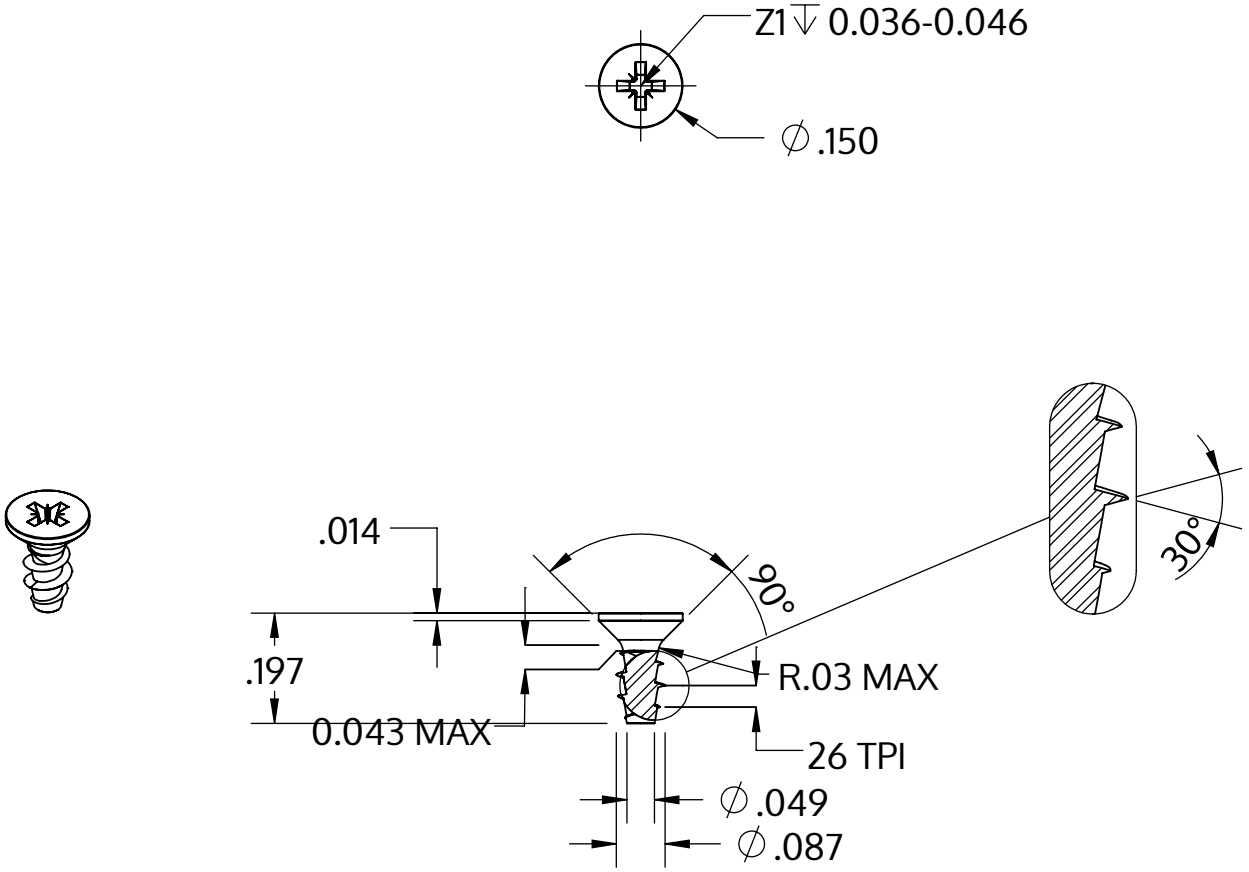

Metric size	M2.2 x 0.98 mm
US size (converted)	#2-26
	Tolerances [inch]
Length	+/- 0.014
Head diameter	+0 / -0.011
Head height	
Thread diameter	+0.005 / -0

Description	STP23A 2.2x5.0 - Z1
Matière	Acier,trempé et revenu
Surface	Zinc Nickel passivé noir, trempée, scéllée
Poids	0.102 kg / 1000 Unité

SCREWERK	**STP23A0220050B**	
_Zoll Zeichnung Größe A	Redimensionner 3:1	2024-10