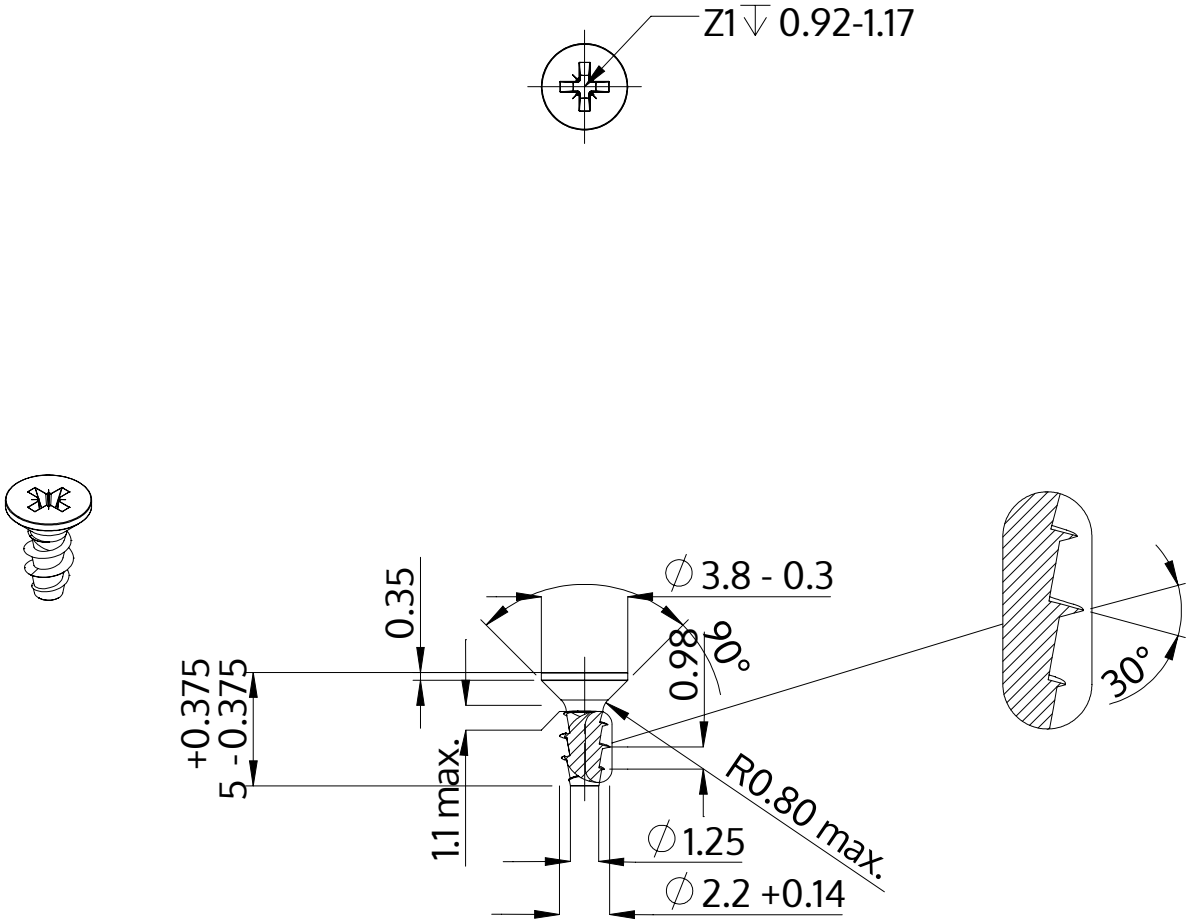

Description	STP23A 2.2x5.0 - Z1
Matière	Acier,trempé et revenu
Surface	Zinc Nickel passivé noir, trempée, scéllée
Poids	0.102 kg / 1000 Unité

SCREWERK	**STP23A0220050B**	
Dessin métrique A4	Redimensionner 3:1	2024-10