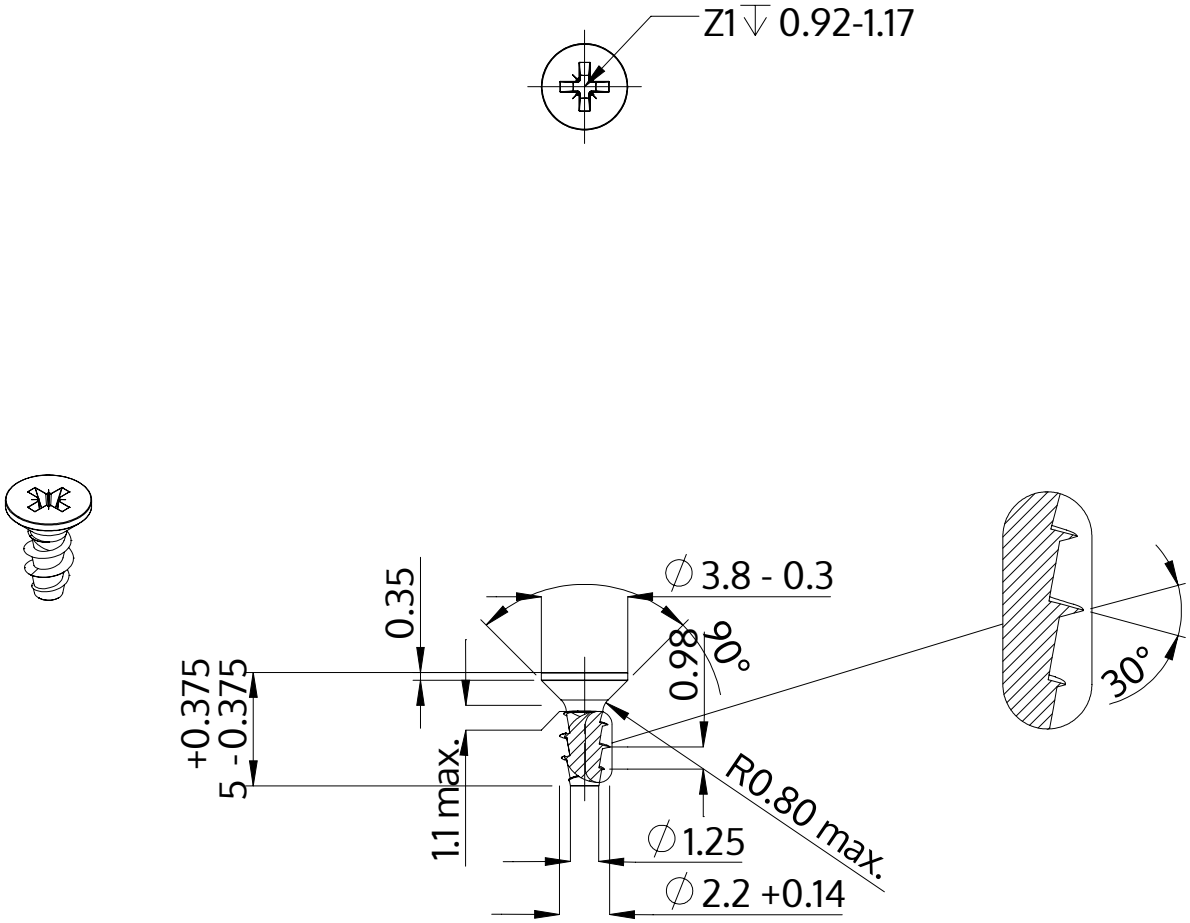


| | |
|---|---|
| Popis | STP23A 2.2x5.0 - Z1 |
| Materiál | Temperovaná ocel |
| Povrch | ZiNi černá-pasivovaná+temperovaná+utěsněná |
| Hmotnost | 0.102 kg / 1000 Kus |

| | | |
|---|---|---|
| SCREWERK | **STP23A0220050B** | |
| Metric výkres A4 | Měřítko 3:1 | 2024-10 |