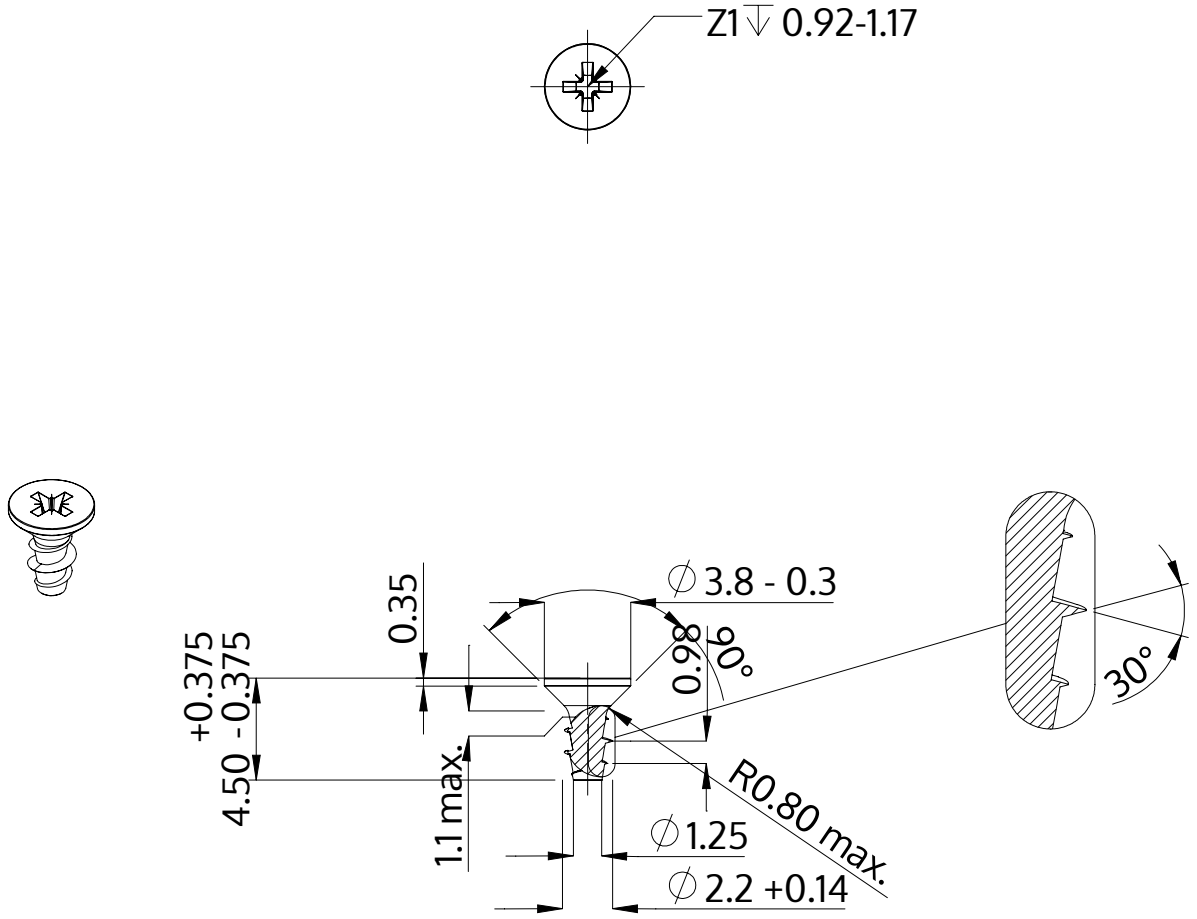

Descrição	STP23A 2.2x4.5 - Z1
Material	aço, endurecido
Superfície	zincado 5-7 µm, galvanizado, azul / passivado transparente
Peso	0.094 kg / 1000 peças

SCREWERK	**STP23A0220045S**	
Desenho Métrico A4	Escala None:1	2024-04