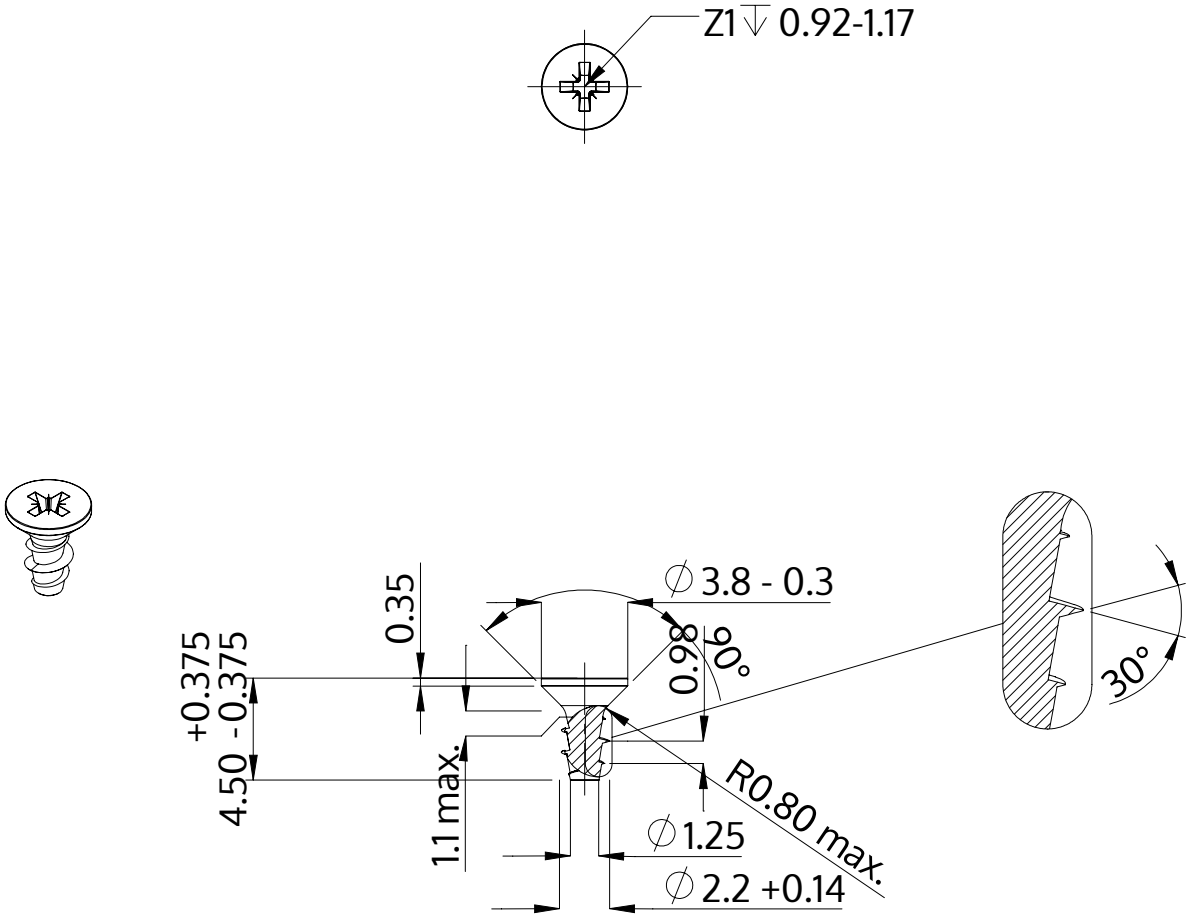

Beschreibung	STP23A 2.2x4.5 - Z1
Werkstoff	Stahl, vergütet
Oberfläche	verzinkt 5-7 µm, getempert, blau / transparent passiviert
Gewicht	0.094 kg / 1000 Stück

SCREWERK	**STP23A0220045S**	
Metrische Zeichnung A4	Skalierung None:1	2024-04