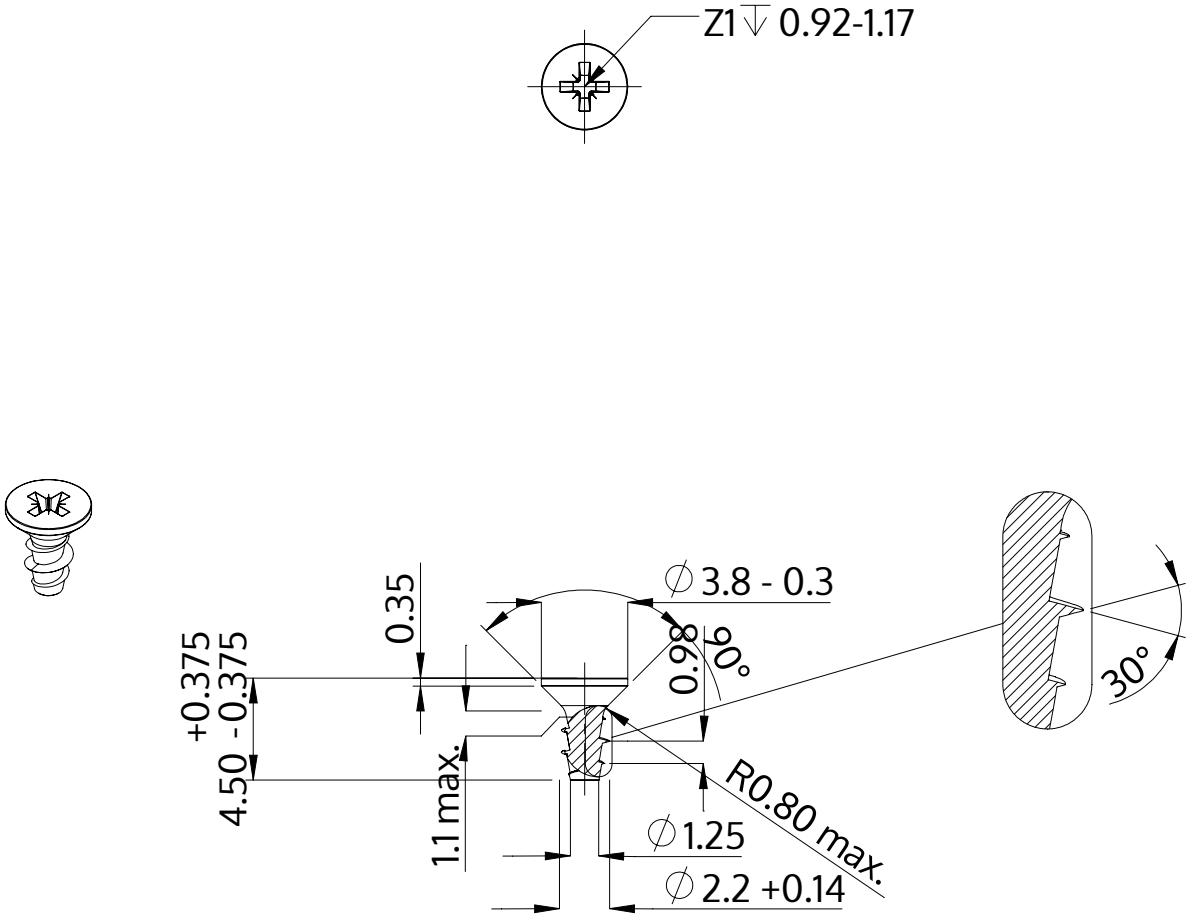


| | |
|---|---|
| Beschreibung | STP23A 2.2x4.5 - Z1 |
| Werkstoff | Stahl, vergütet |
| Oberfläche | verzinkt 5-7 µm, getempert, blau / transparent passiviert |
| Gewicht | 0.094 kg / 1000 Stück |

| | | |
|---|---|---|
| SCREWERK | **STP23A0220045S** | |
| Metrische Zeichnung A4 | Skalierung 3:1 | 2024-10 |