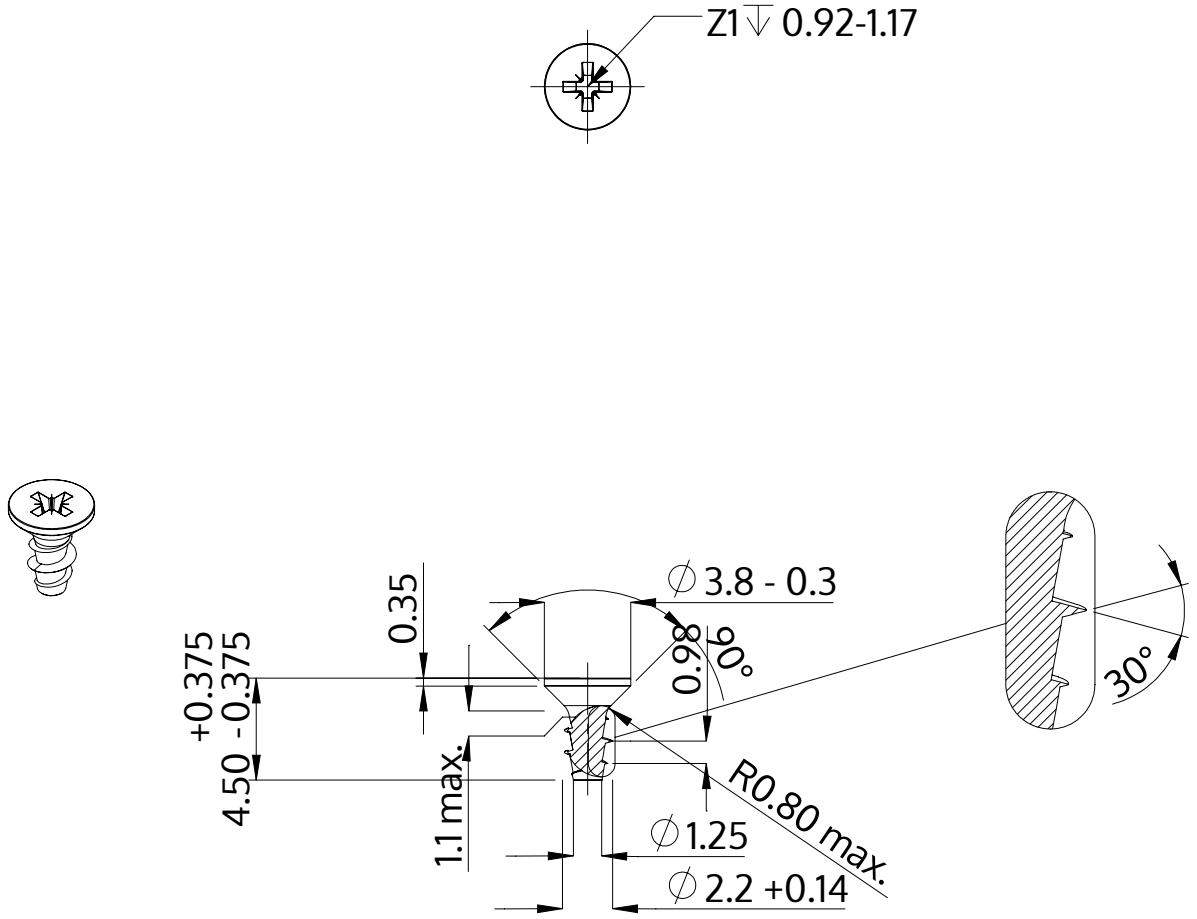

Popis	STP23A 2.2x4.5 - Z1
Materiál	Temperovaná ocel
Povrch	Pozinkovaná 5-7 µm, temperovaná, modrá, pasivovaná průhledně
Hmotnost	0.094 kg / 1000 Kus

SCREWERK	**STP23A0220045S**	
Metric výkres A4	Měřítko None:1	2024-04