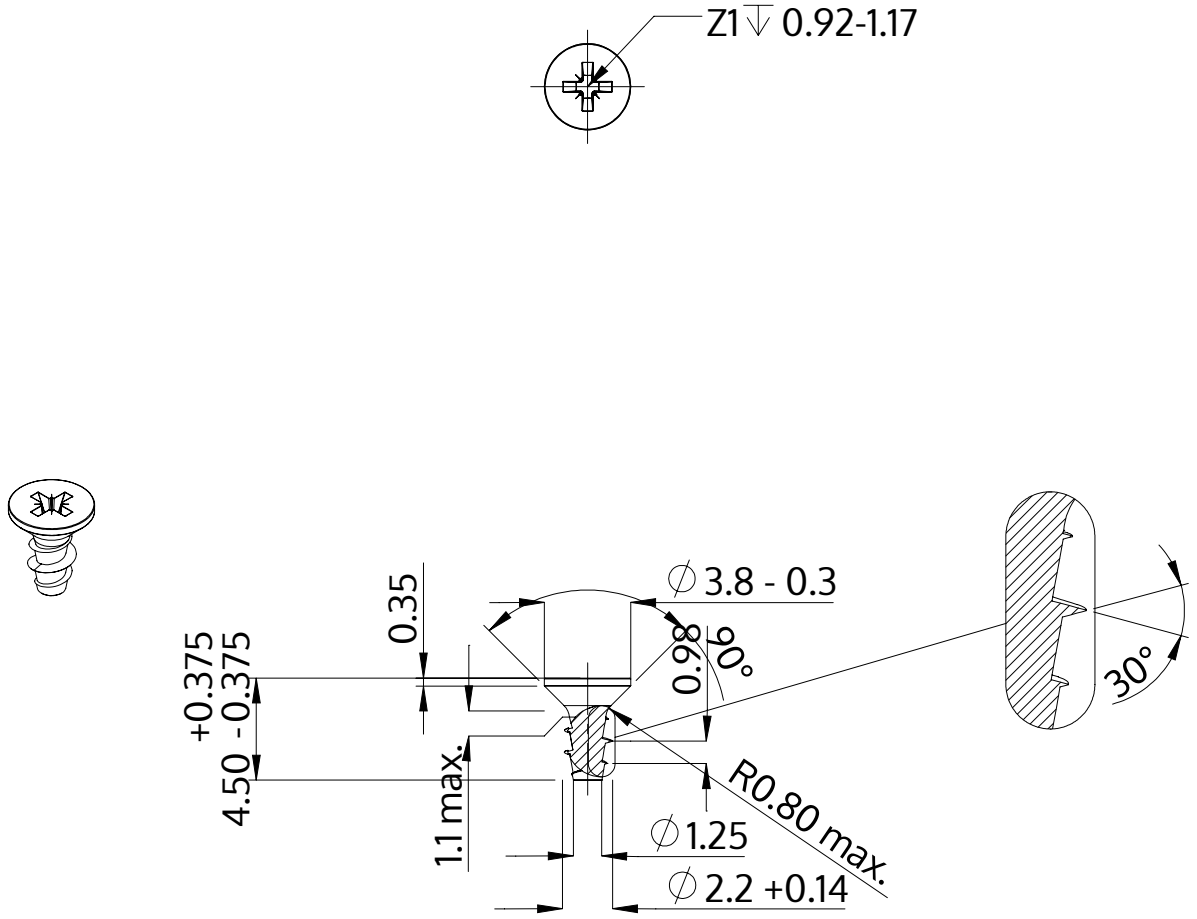

Descriere	STP23A 2.2x4.5 - Z1
Material	oţel inoxidabil A2
Exterior	neacoperit, murat și pasivat
Greutate	0.094 kg / 1000 unități

SCREWERK	**STP23A0220045E**	
Desen metric A4	Scalarea None:1	2024-04