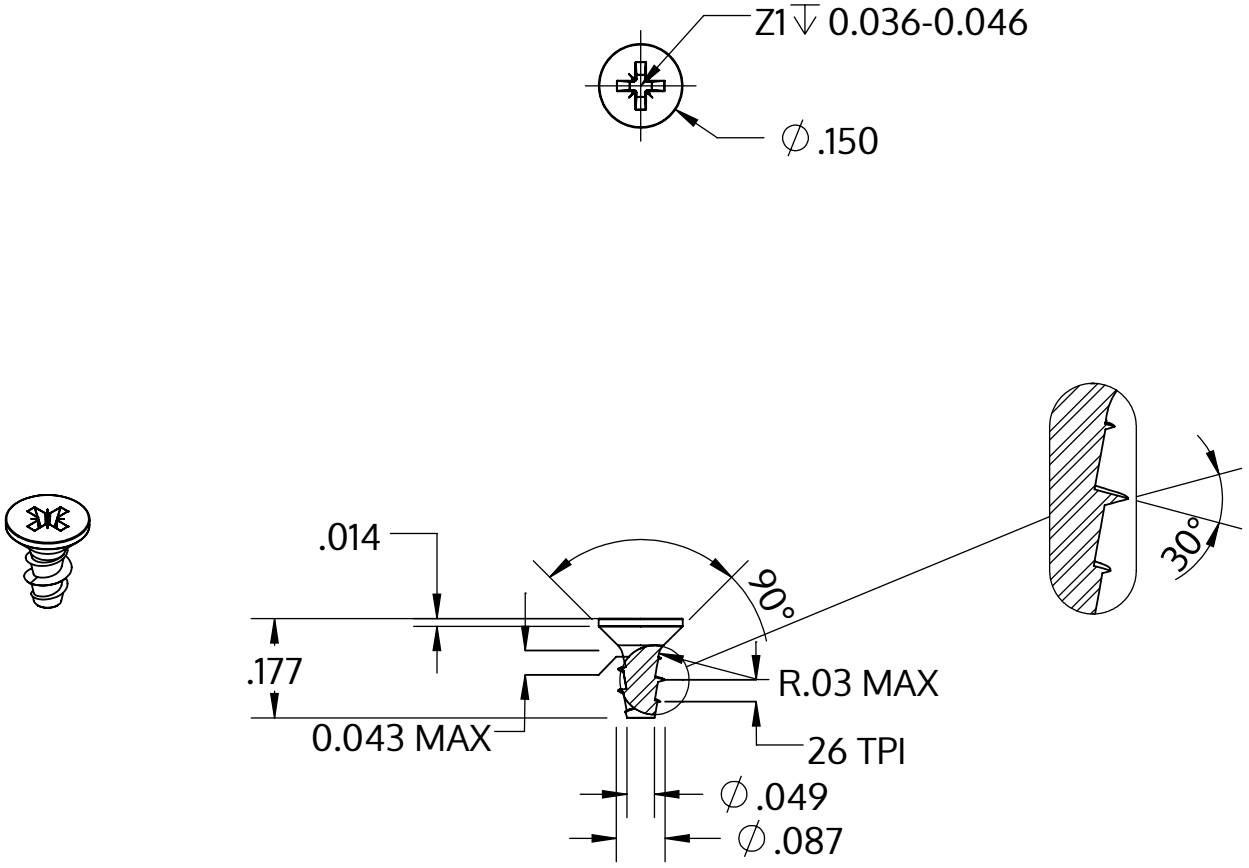

Metric size	M2.2 x 0.98 mm
US size (converted)	#2-26
	Tolerances [inch]
Length	+/- 0.014
Head diameter	+0 / -0.011
Head height	
Thread diameter	+0.005 / -0

Beskrivning	STP23A 2.2x4.5 - Z1
Material	rostfritt stål A2
Yta	blank och passiviserad
Vikt	0.094 kg / 1000 styck

SCREWERK	**STP23A0220045E**	
_Zoll Zeichnung Größe A	Skala 3:1	2024-10