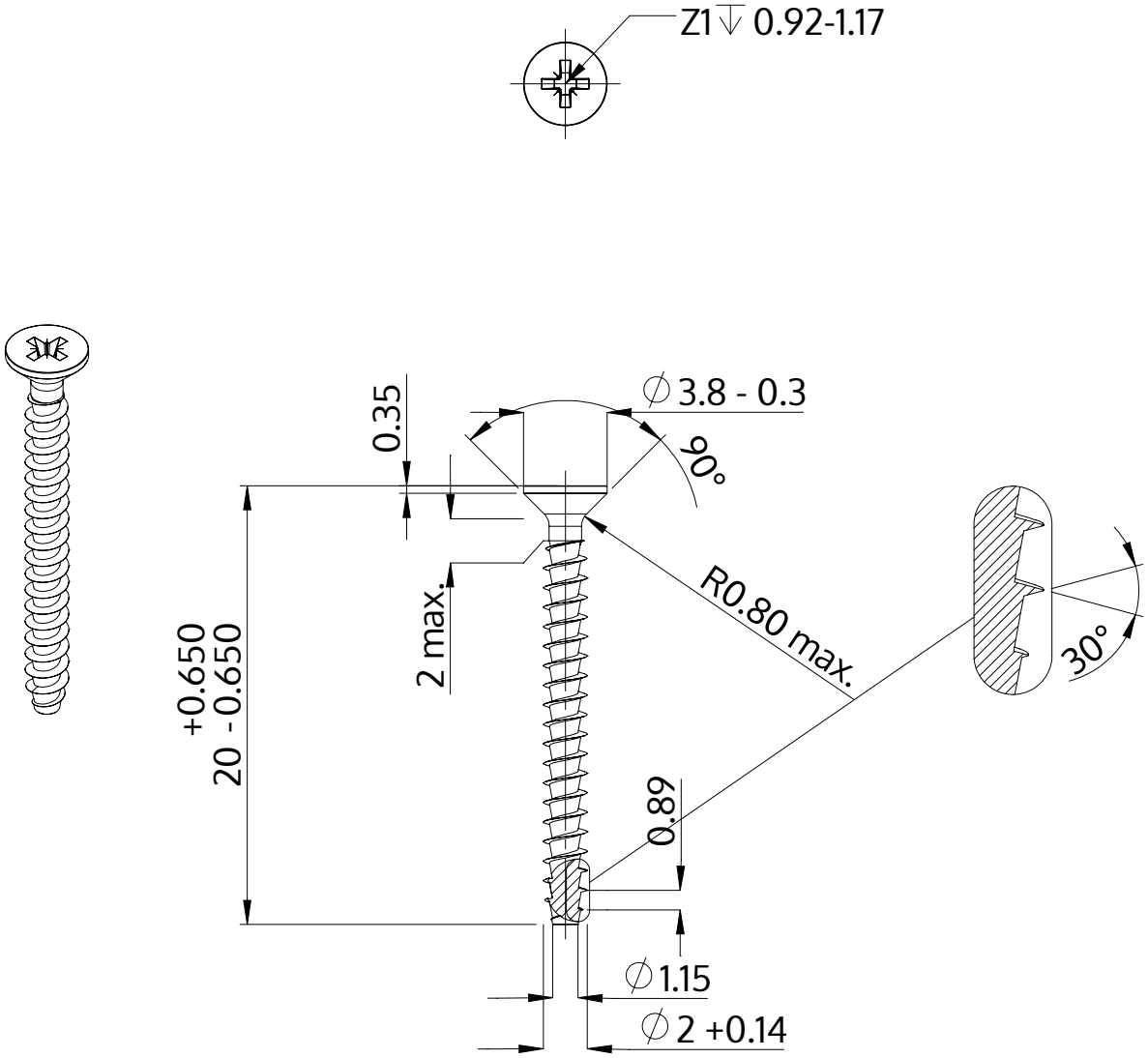

Description	STP23A 2.0x20.0 - Z1
Matière	acier inoxydable A2
Surface	brillant décapé et passivé
Poids	0.337 kg / 1000 Unité

SCREWERK	**STP23A0200200E**	
Dessin métrique A4	Redimensionner 3:1	2024-10