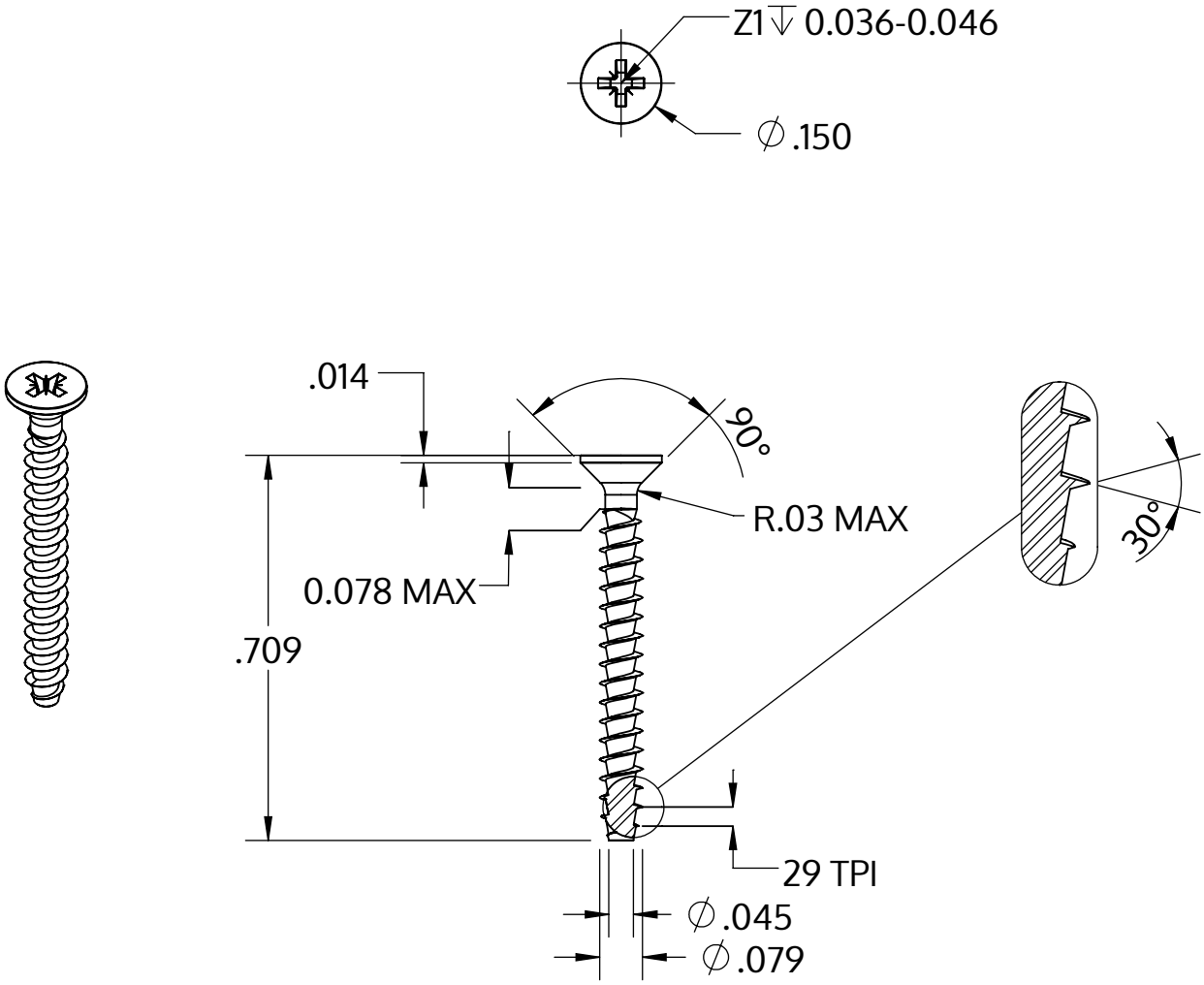

Metric size	M2 x 0.89 mm
US size (converted)	#1.5-29
	Tolerances [inch]
Length	+/- 0.021
Head diameter	+0 / -0.011
Head height	
Thread diameter	+0.005 / -0

Descrição	STP23A 2.0x18.0 - Z1
Material	aço, endurecido
Superfície	zincado 5-7 µm, galvanizado, azul / passivado transparente
Peso	0.308 kg / 1000 peças

SCREWERK	**STP23A0200180S**	
_Zoll Zeichnung Größe A	Escala 3:1	2024-10