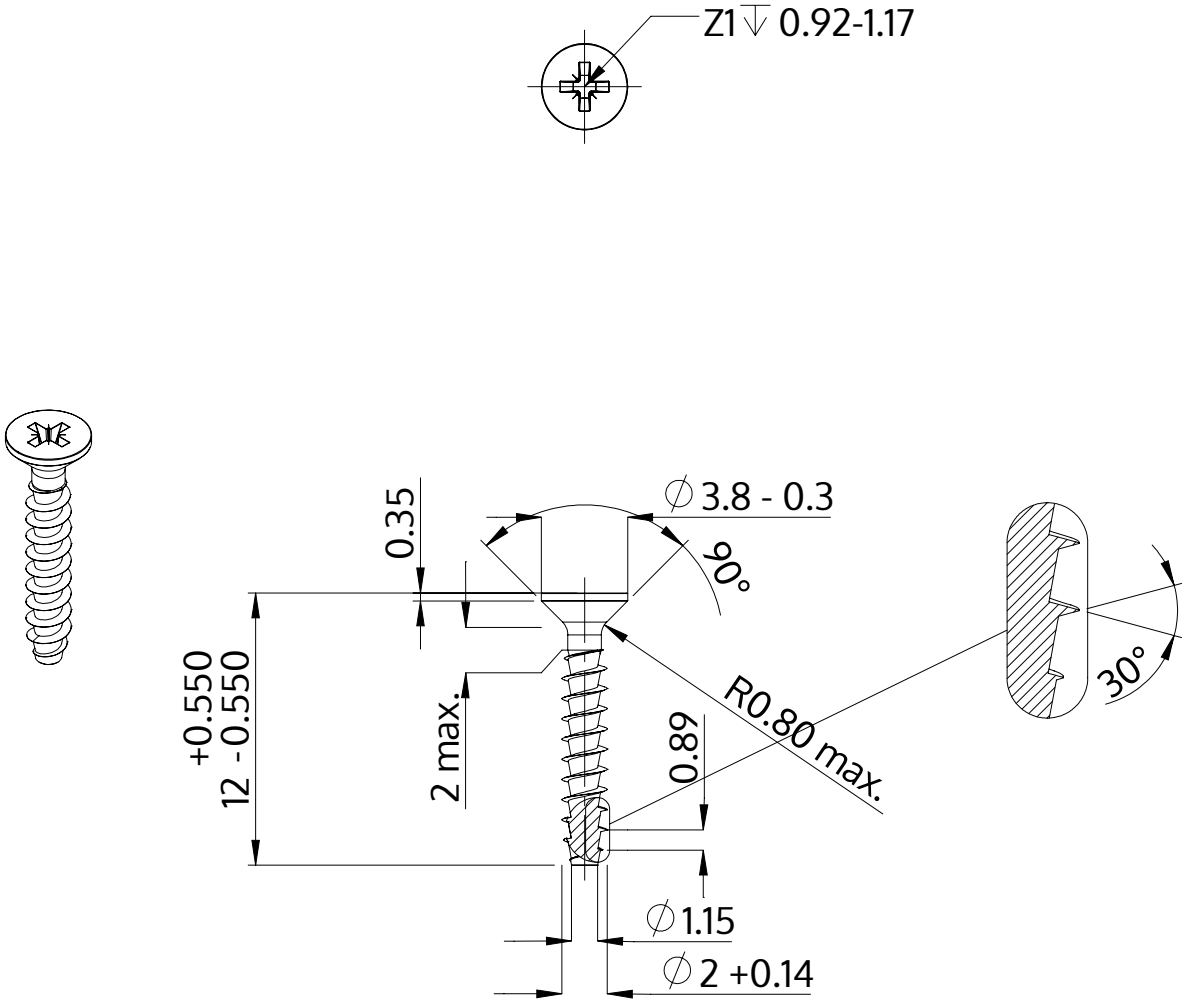

Opis	STP23A 2.0x12.0 - Z1
Materiał	Stal szlachetna A2
Powierzchnia	Prosta, bejcowana i pasywowana
Waga	0.222 kg / 1000 sztuk

SCREWERK	**STP23A0200120E**	
Rysunek metryczny A4	Skala 3:1	2024-10