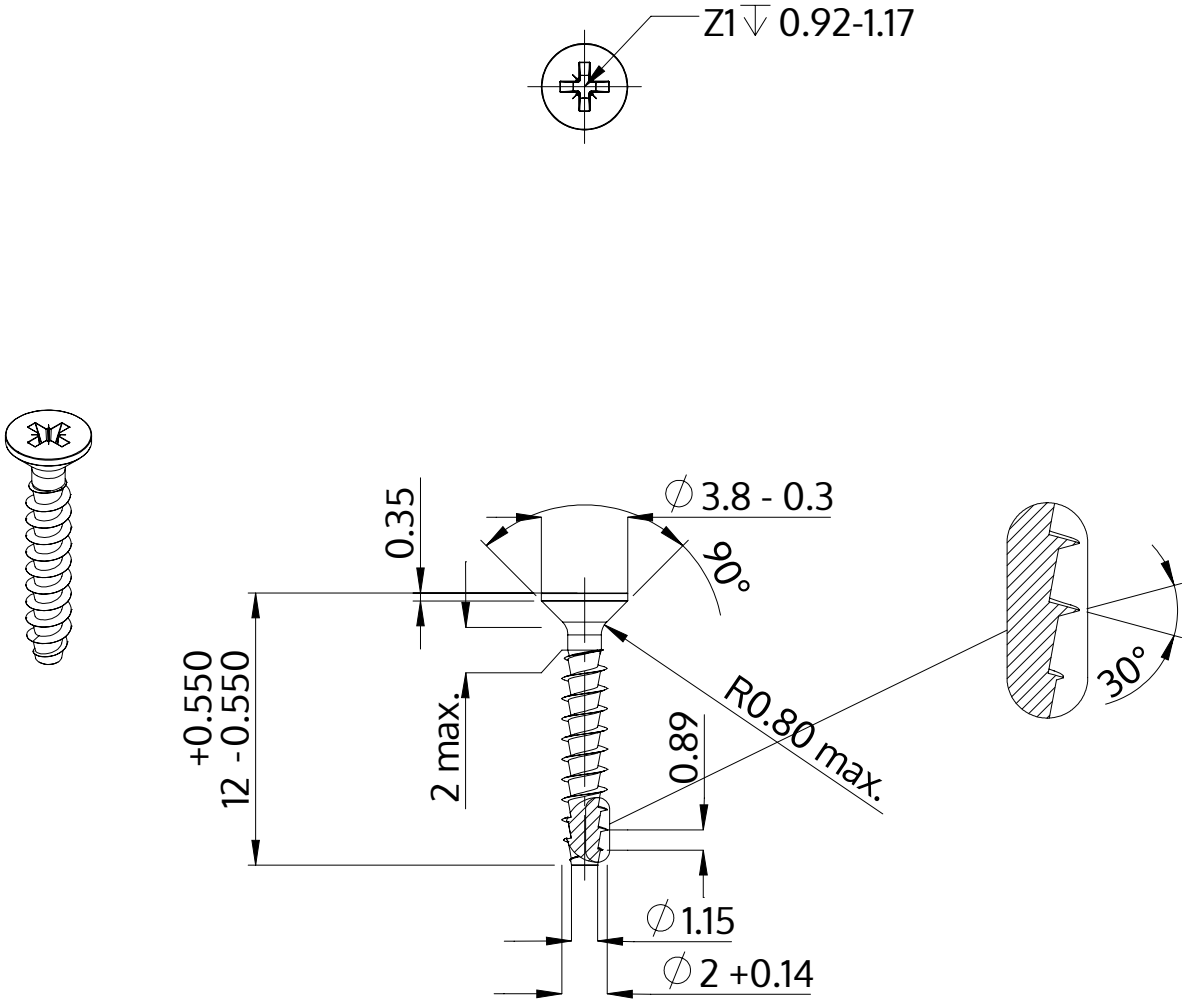

Popis	STP23A 2.0x12.0 - Z1
Materiál	Nerezová ocel A2
Povrch	holá, mořená a pásová ocel
Hmotnost	0.222 kg / 1000 Kus

SCREWERK	**STP23A0200120E**	
Metric výkres A4	Měřítko 3:1	2024-10