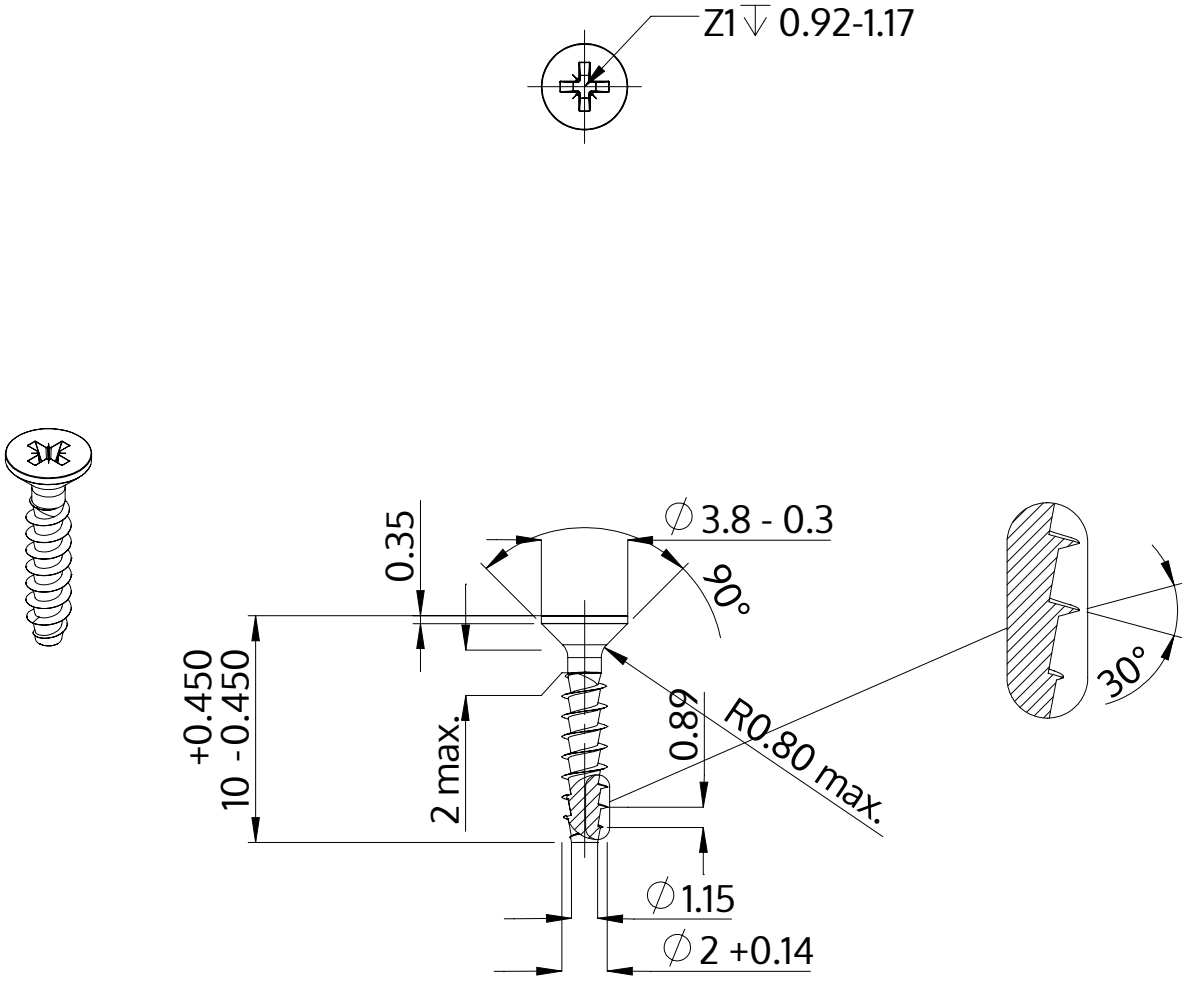

Descripción	STP23A 2.0x10.0 - Z1
Material	Acero Inoxidable A2
Superficie	Laminado brillante, barnizado y pasivado
Peso	0.193 kg / 1000 Piezas

SCREWERK	**STP23A0200100E**	
Diseño métrico	Escalada 3:1	2024-10