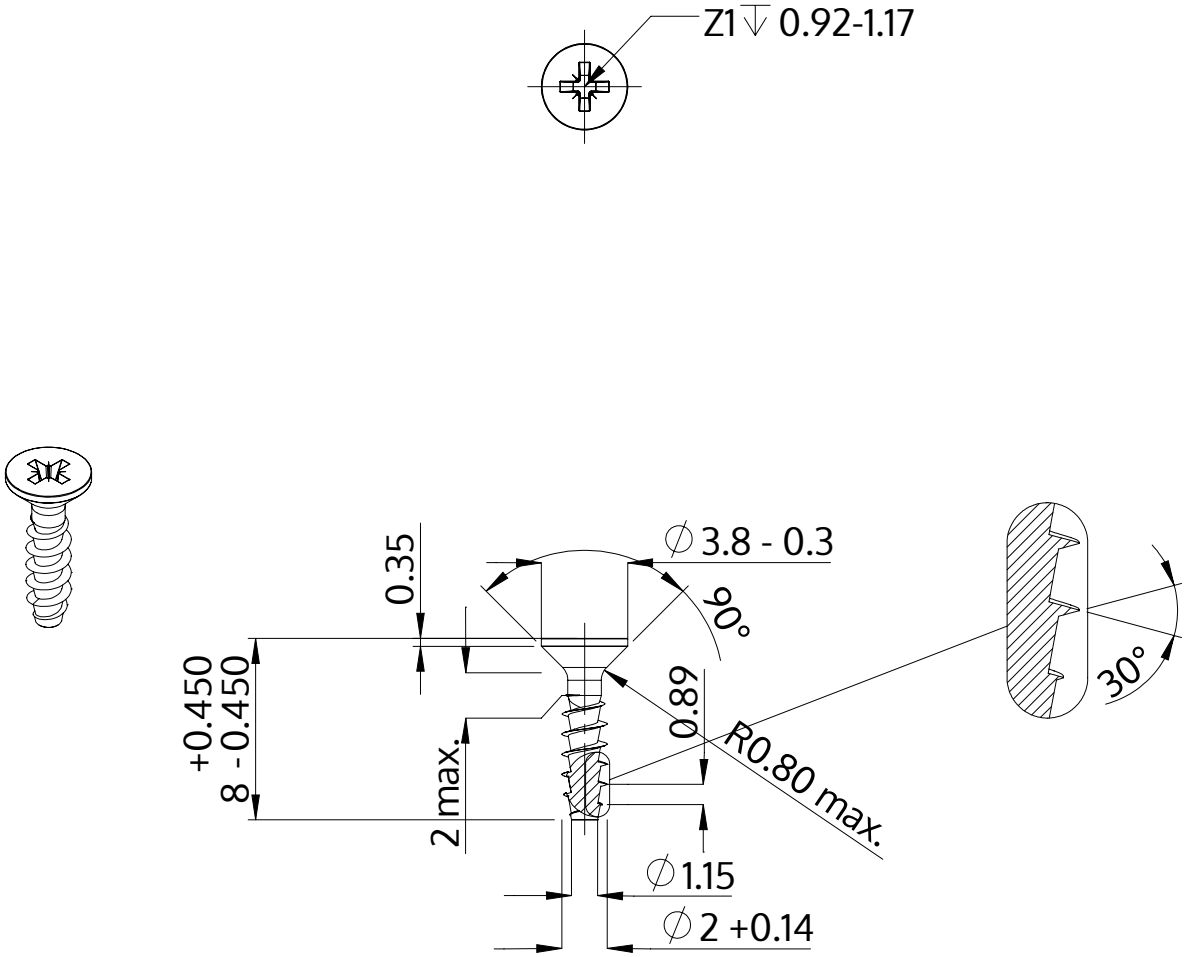

Opis	STP23A 2.0x8.0 - Z1
Materiał	Stal szlachetna A2
Powierzchnia	Prosta, bejcowana i pasywowana
Waga	0.164 kg / 1000 sztuk

SCREWERK	**STP23A0200080E**	
Rysunek metryczny A4	Skala None:1	2024-04