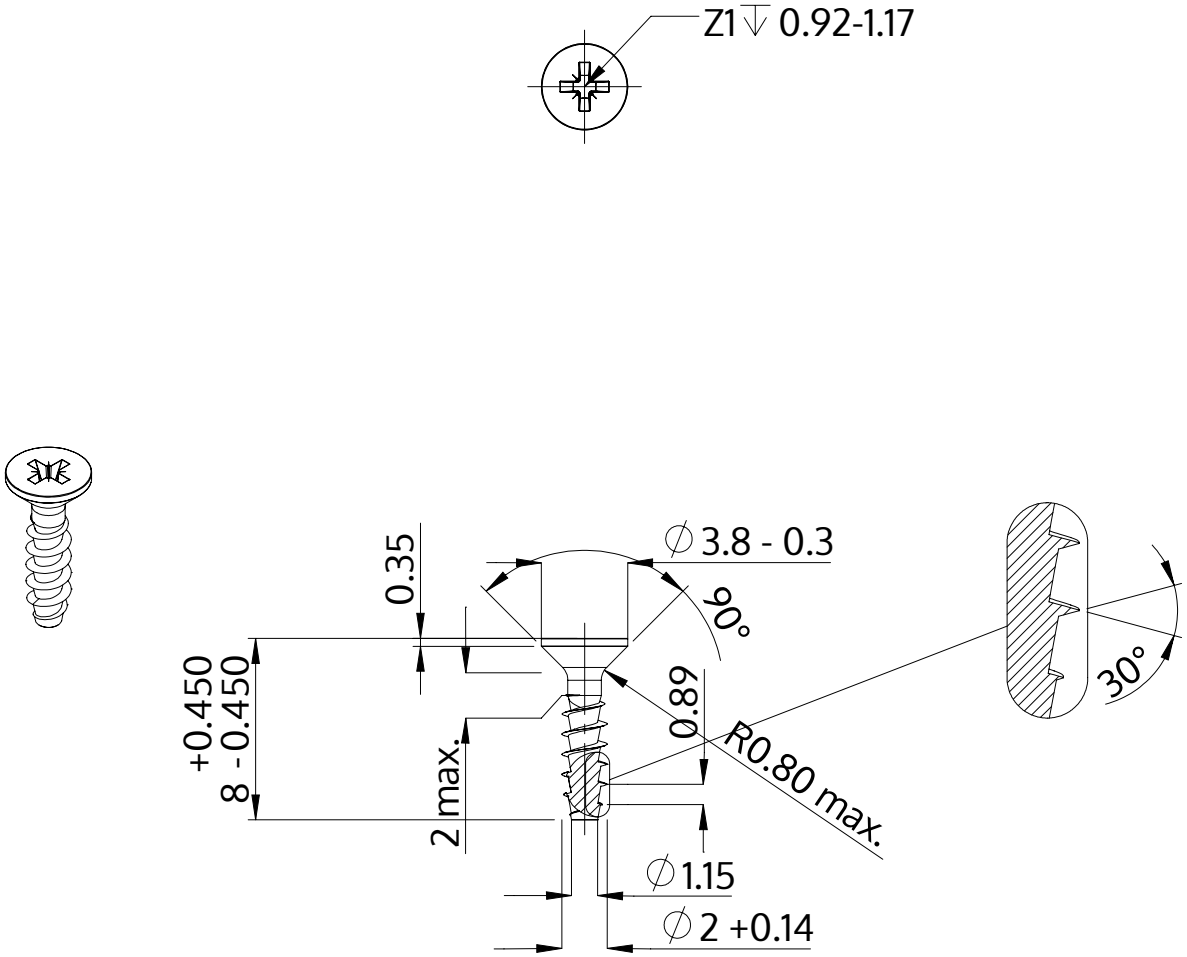

Описание	STP23A 2.0x8.0 - Z1
Материал	неръждаема стомана A2
Повърхност	гланциран, полиран, пасиваран
Тегло	0.164 kg / 1000 Бройка

SCREWERK	**STP23A0200080E**	
Метричен дизайн A4	Мащаб None:1	2024-04