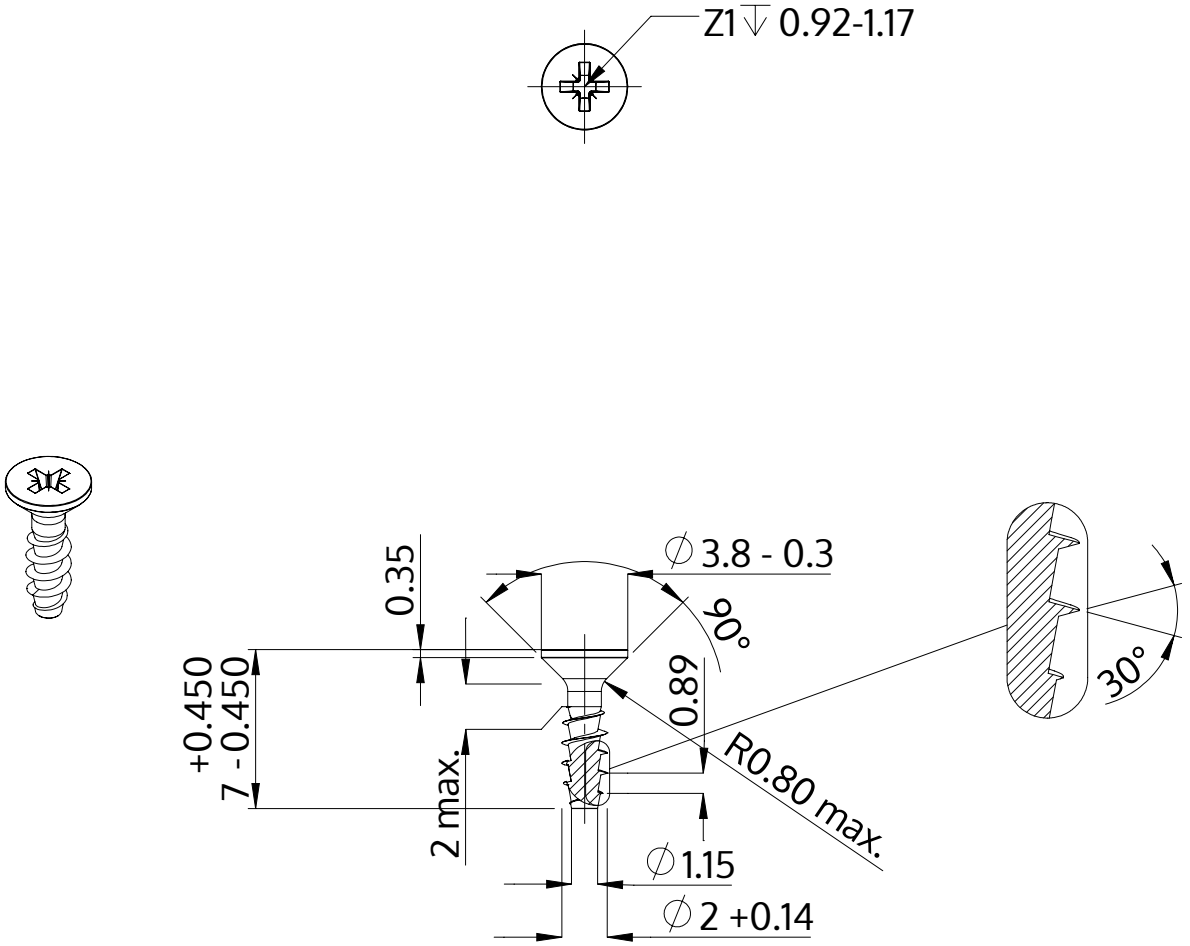

Beskrivning	STP23A 2.0x7.0 - Z1
Material	stål, härdat
Yta	förzinkad 5-7 µm, härdad, blå/transparent passiviserad
Vikt	0.150 kg / 1000 styck

SCREWERK	**STP23A0200070S**	
Metrisk skiss A4	Skala 3:1	2024-10