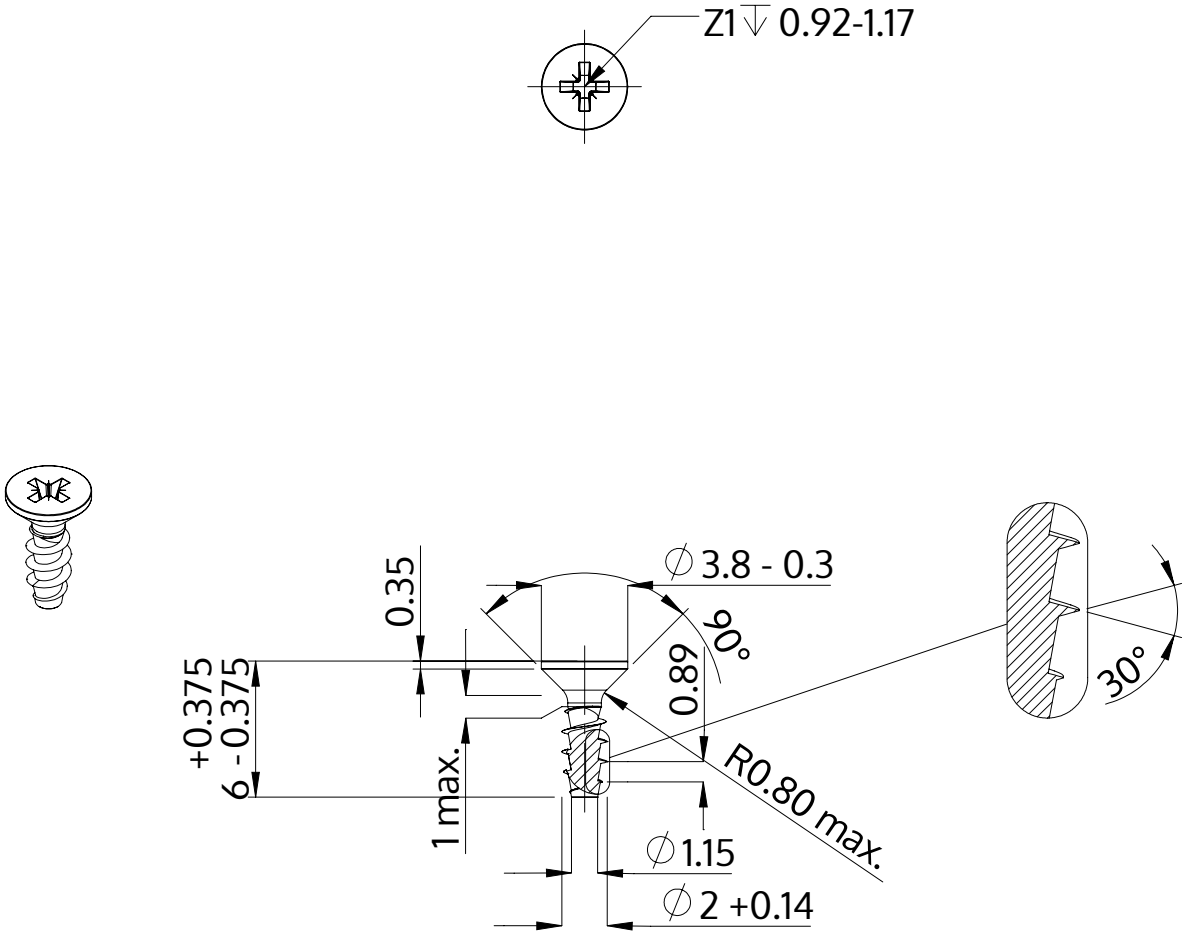

Description	STP23A 2.0x6.0 - Z1
Matière	Acier,trempé et revenu
Surface	zinguée 5-7 µm,recuit, bleue / passivée avec transparence
Poids	0.135 kg / 1000 Unité

SCREWERK	**STP23A0200060S**	
Dessin métrique A4	Redimensionner 3:1	2024-10