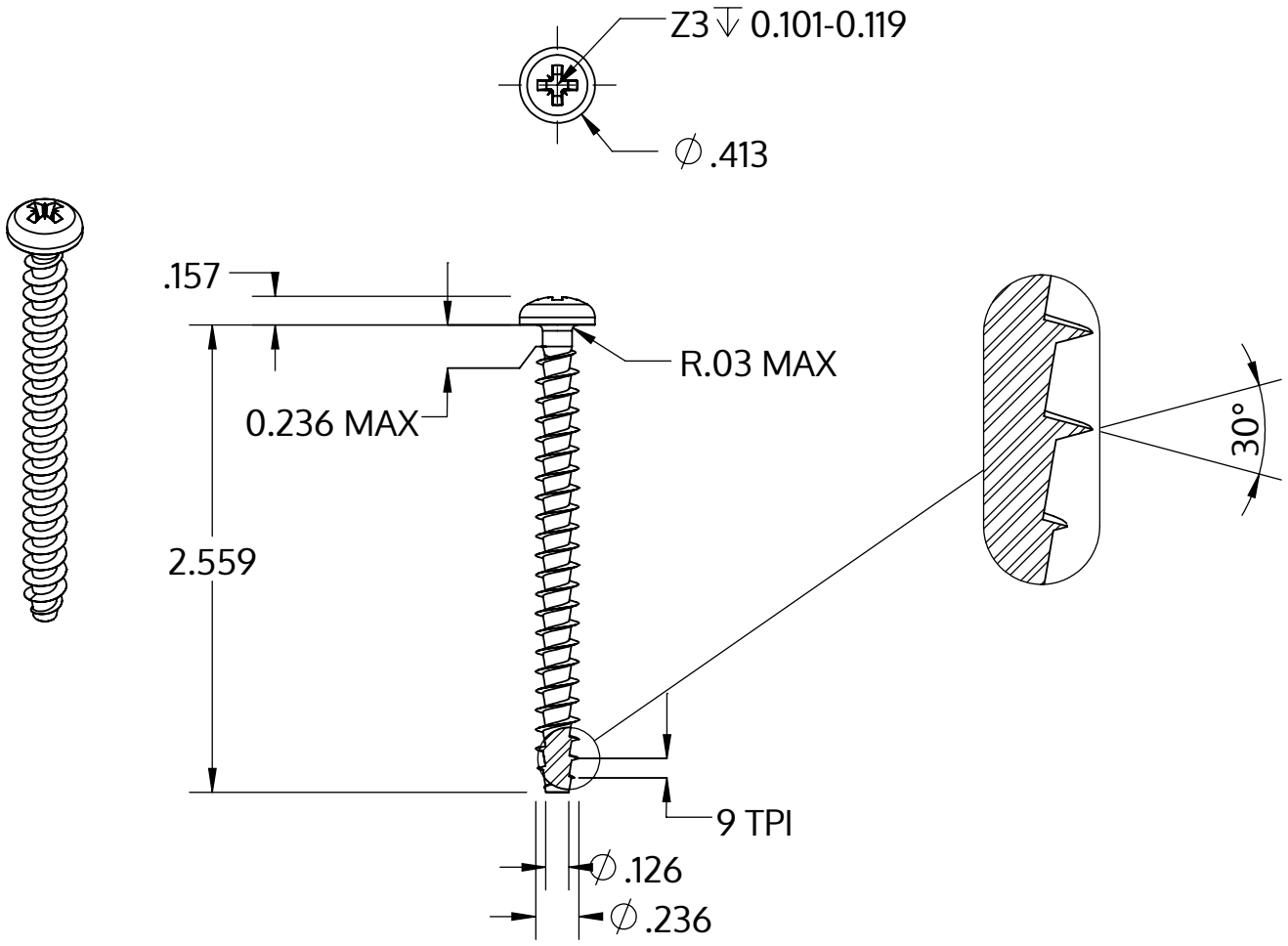

Metric size	M6 x 2.69 mm
US size (converted)	#0.236-9
	Tolerances [inch]
Length	+/- 0.037
Head diameter	+0 / -0.016
Head height	+/- 0.005
Thread diameter	+0.007 / -0

Açıklaması	STP22A 6.0x65.0 - Z3
Malzeme	Çelik, sertleştirilmiş
Kaplama	galvanizli 5-7 µm, temperliö mavi / şeffaf pasifleştirilmiştir
Ağırlık	8.422 kg / 1000 Adet

SCREWERK	**STP22A0600650S**	
_Zoll Zeichnung Größe A	Ölçeklendirme 1:1	2024-10