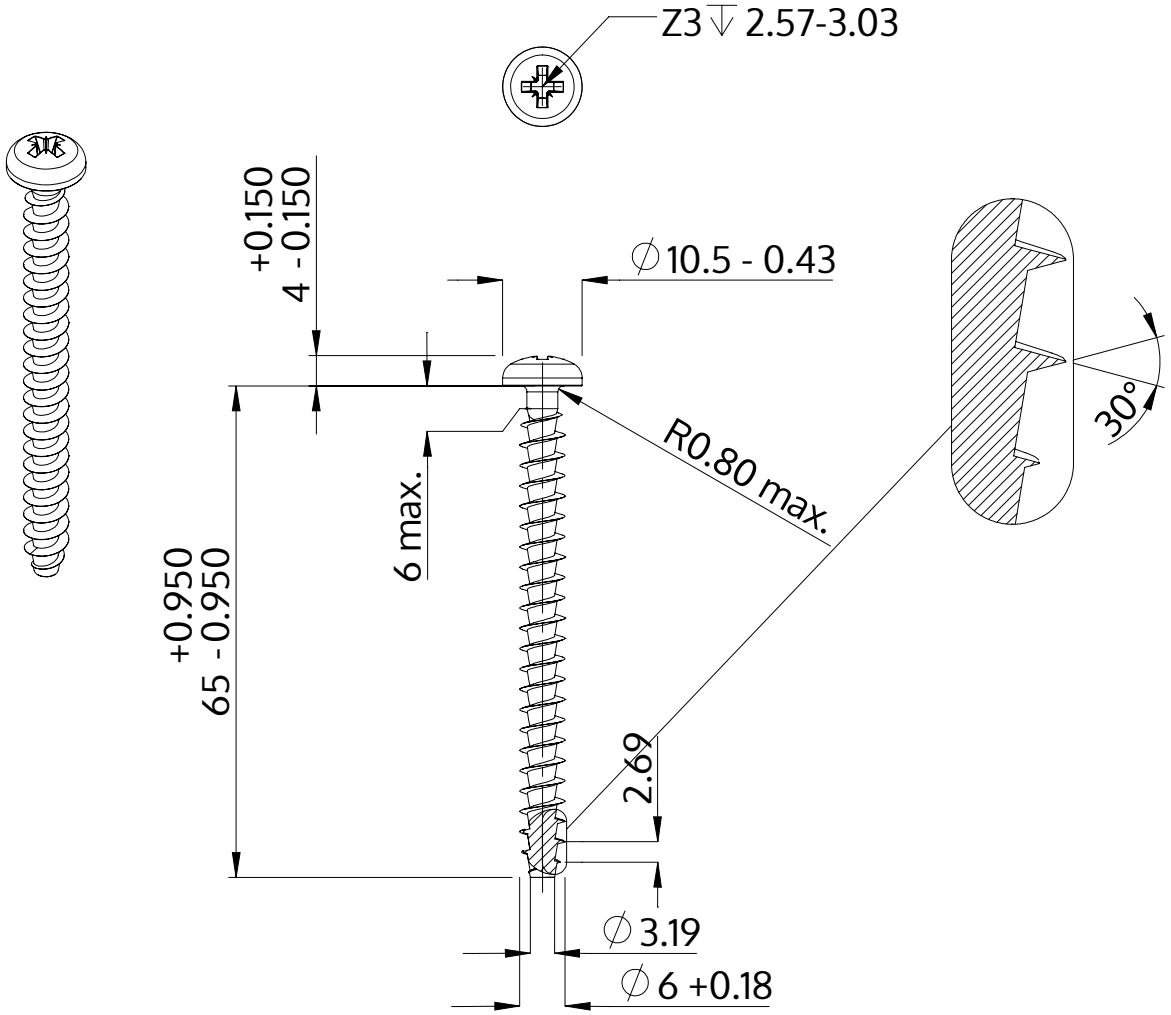

Descrição	STP22A 6.0x65.0 - Z3
Material	inox A2
Superfície	Decapado e passivado
Peso	8.422 kg / 1000 peças

SCREWERK	**STP22A0600650E**	
Desenho Métrico A4	Escala None:1	2024-04