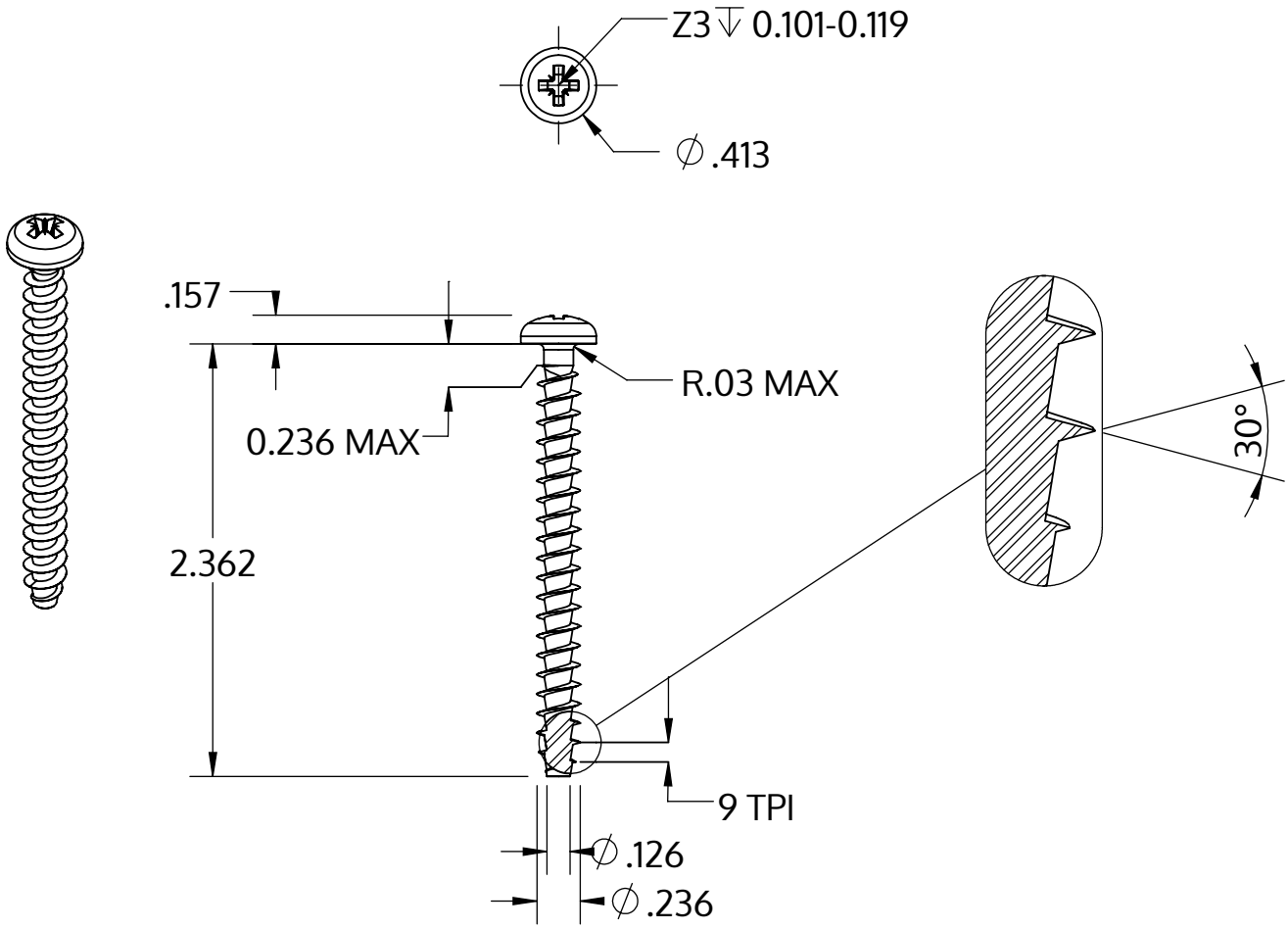

Metric size	M6 x 2.69 mm
US size (converted)	#0.236-9
	Tolerances [inch]
Length	+/- 0.037
Head diameter	+0 / -0.016
Head height	+/- 0.005
Thread diameter	+0.007 / -0

Popis	STP22A 6.0x60.0 - Z3
Materiál	Temperovaná ocel
Povrch	Pozinkovaná 5-7 µm, temperovaná, modrá, pasivovaná průhledně
Hmotnost	7.912 kg / 1000 Kus

SCREWERK	**STP22A0600600S**	
_Zoll Zeichnung Größe A	Měřítko 1:1	2024-10