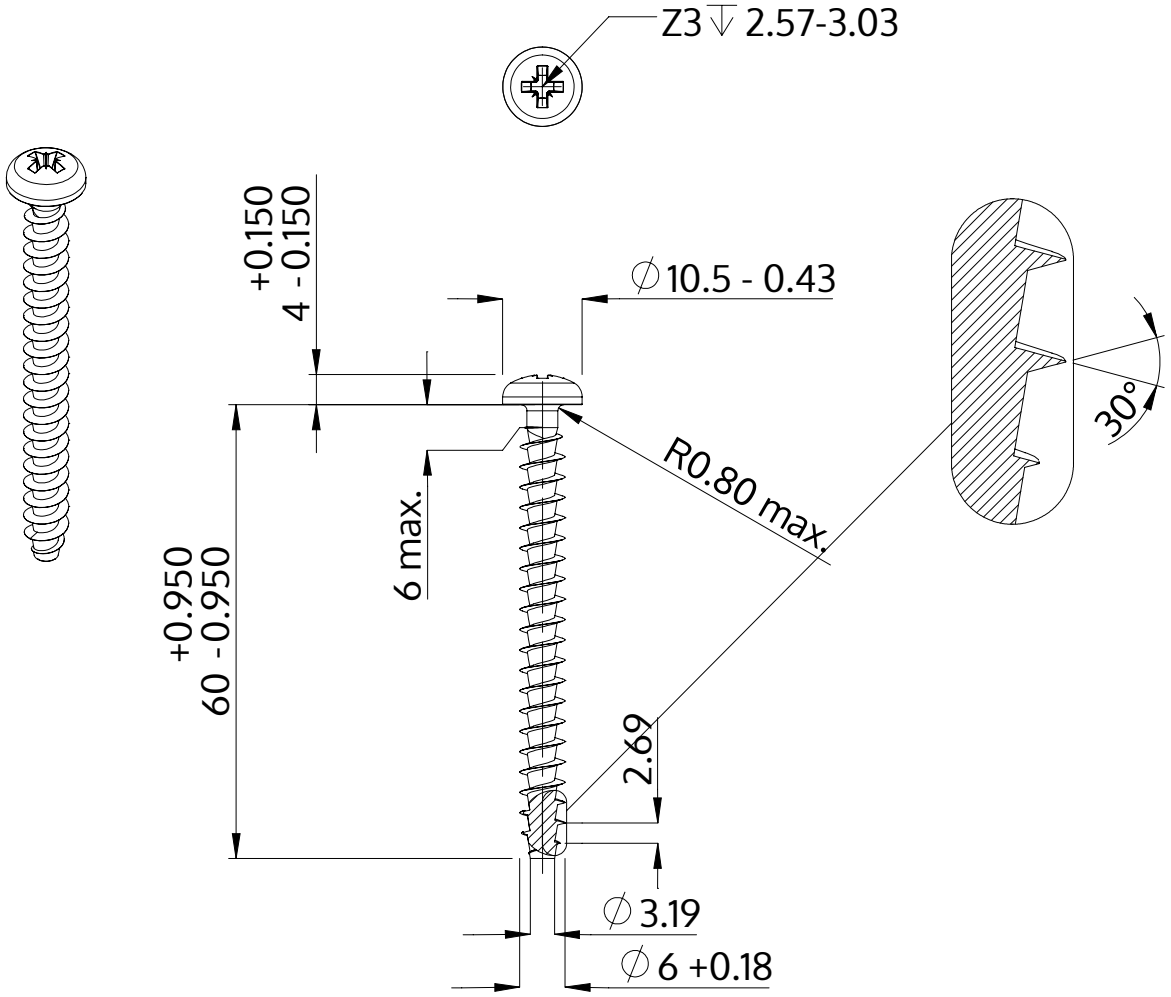

Beschrijving	STP22A 6.0x60.0 - Z3
Materiaal	roestvrij staal A2
Oppervlak	blank, geetst en gepassieveerd
Gewicht	7.912 kg / 1000 stuk

SCREWERK	**STP22A0600600E**	
Metrische tekening A4	Schaal 1:1	2024-05