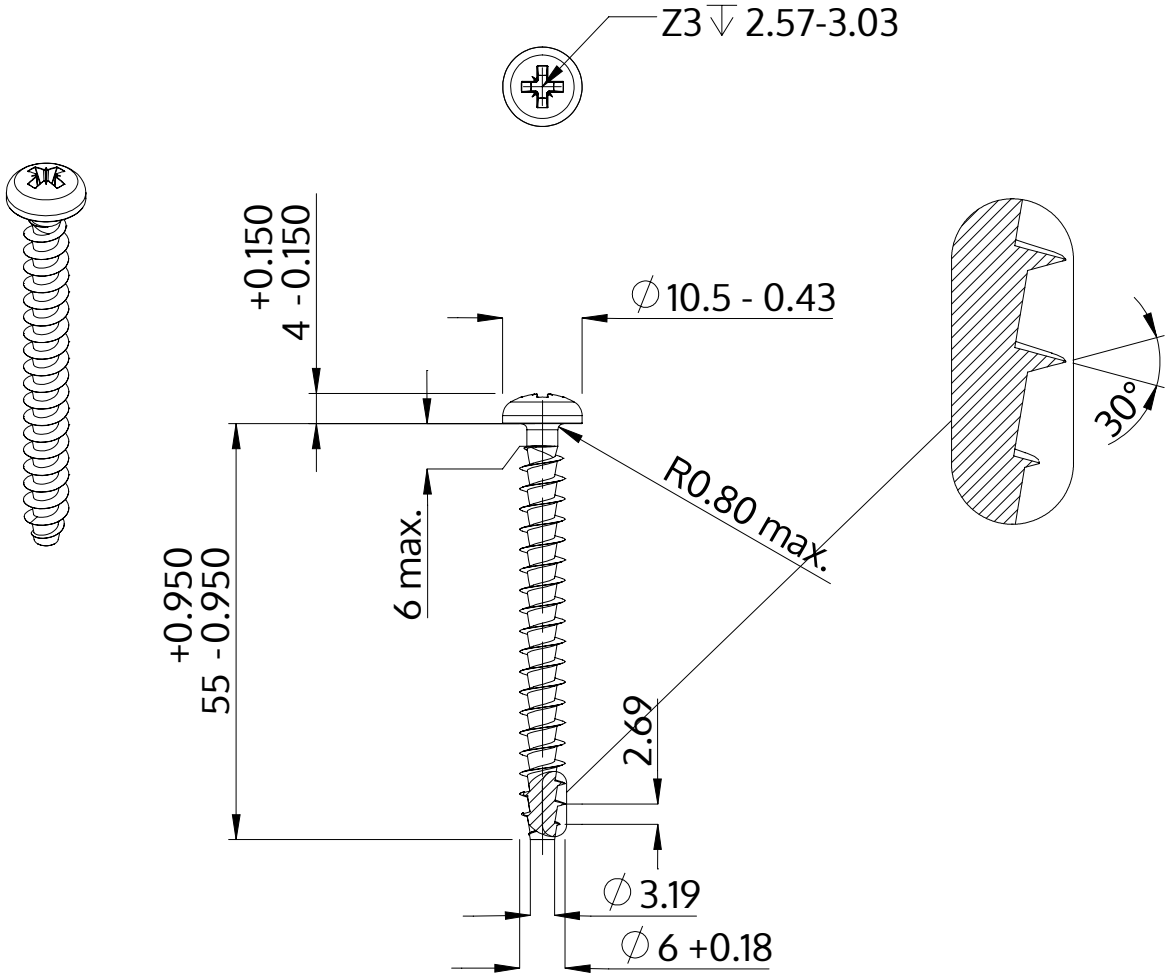

Beschreibung	STP22A 6.0x55.0 - Z3
Werkstoff	Stahl, vergütet
Oberfläche	verzinkt 5-7 µm, getempert, blau / transparent passiviert
Gewicht	7.401 kg / 1000 Stück

SCREWERK	**STP22A0600550S**	
Metrische Zeichnung A4	Skalierung 1:1	2024-10