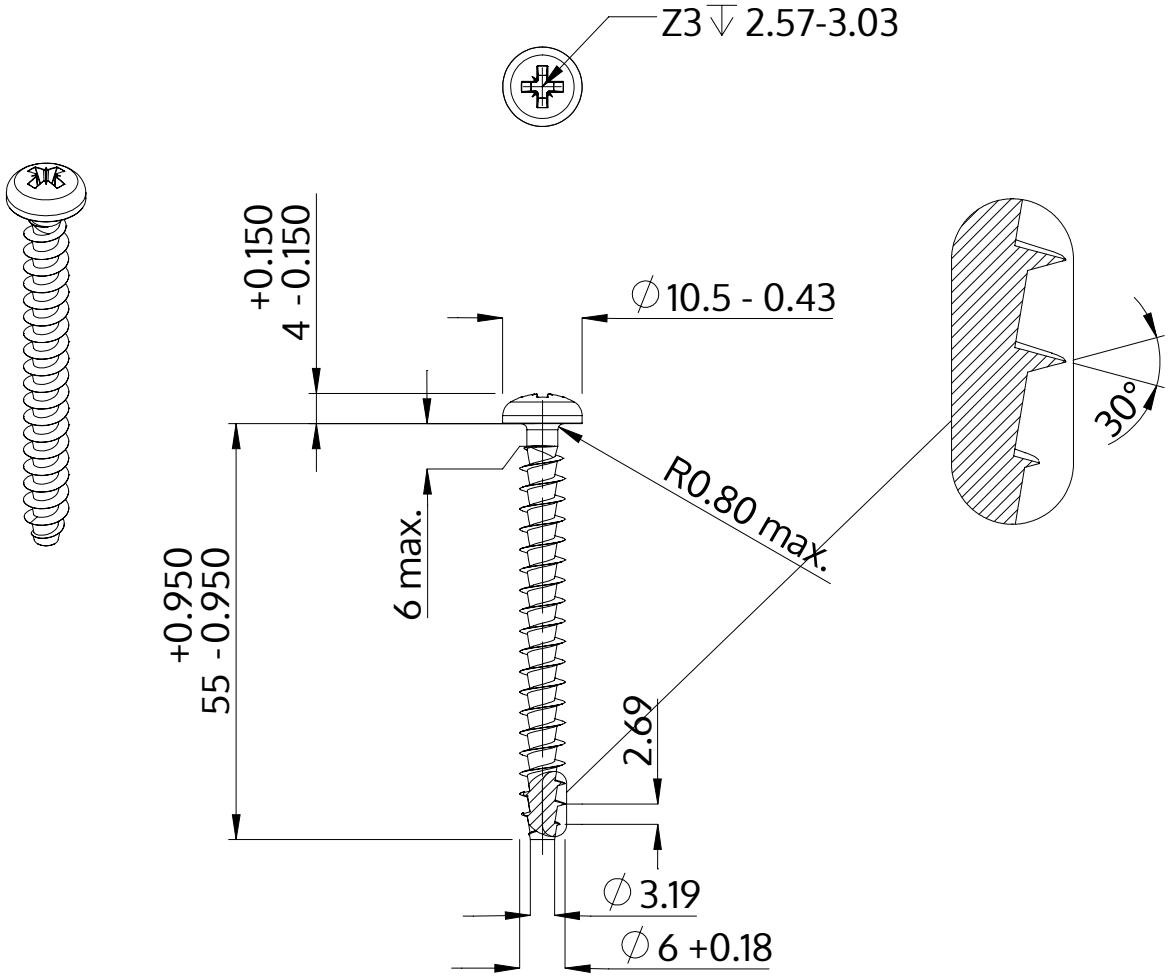

Beschreibung	STP22A 6.0x55.0 - Z3
Werkstoff	Edelstahl A2
Oberfläche	blank, gebeizt und passiviert
Gewicht	7.401 kg / 1000 Stück

SCREWERK	**STP22A0600550E**	
Metrische Zeichnung A4	Skalierung 1:1	2024-10