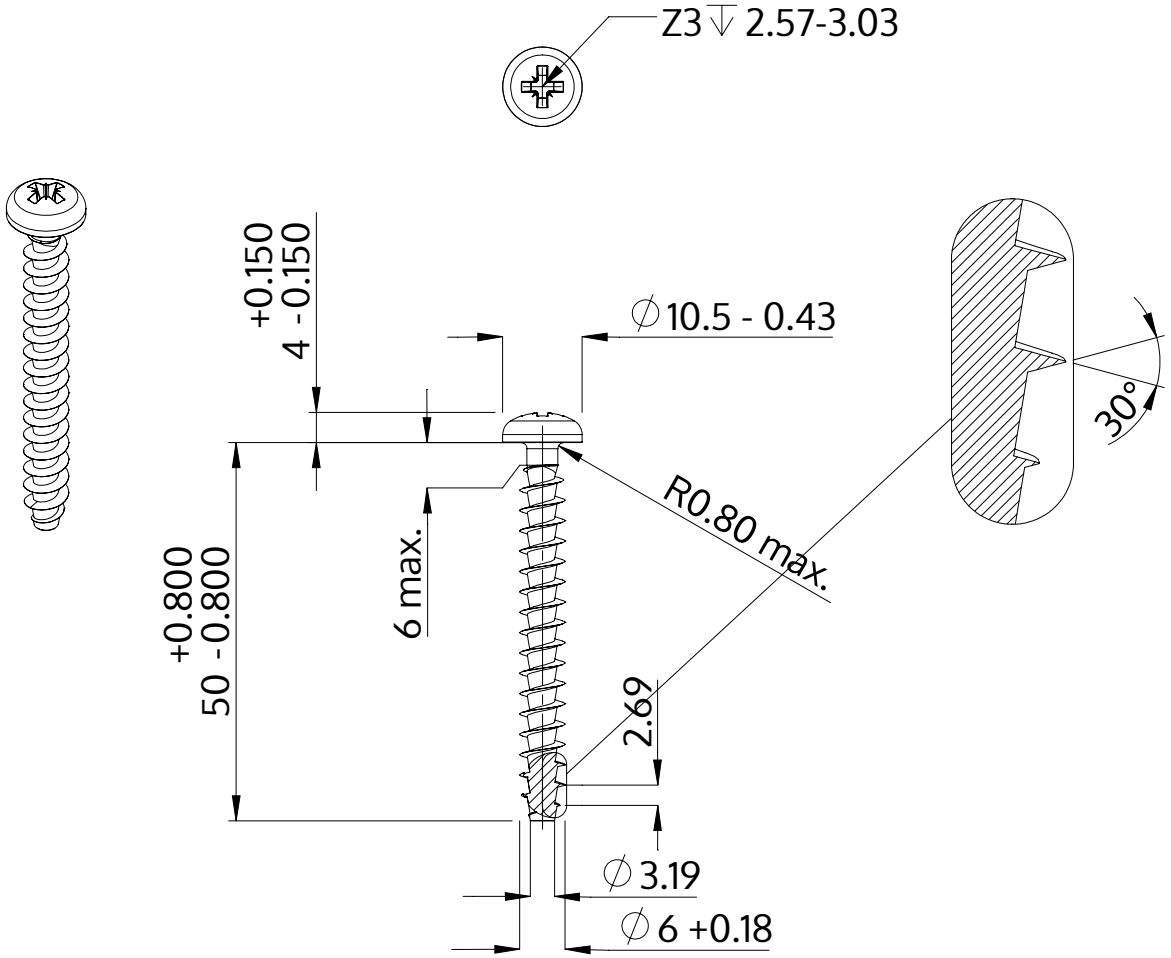

Descriere	STP22A 6.0x50.0 - Z3
Material	oţel inoxidabil A2
Exterior	neacoperit, murat și pasivat
Greutate	6.891 kg / 1000 unități

SCREWERK	**STP22A0600500E**	
Desen metric A4	Scalarea 1:1	2024-10