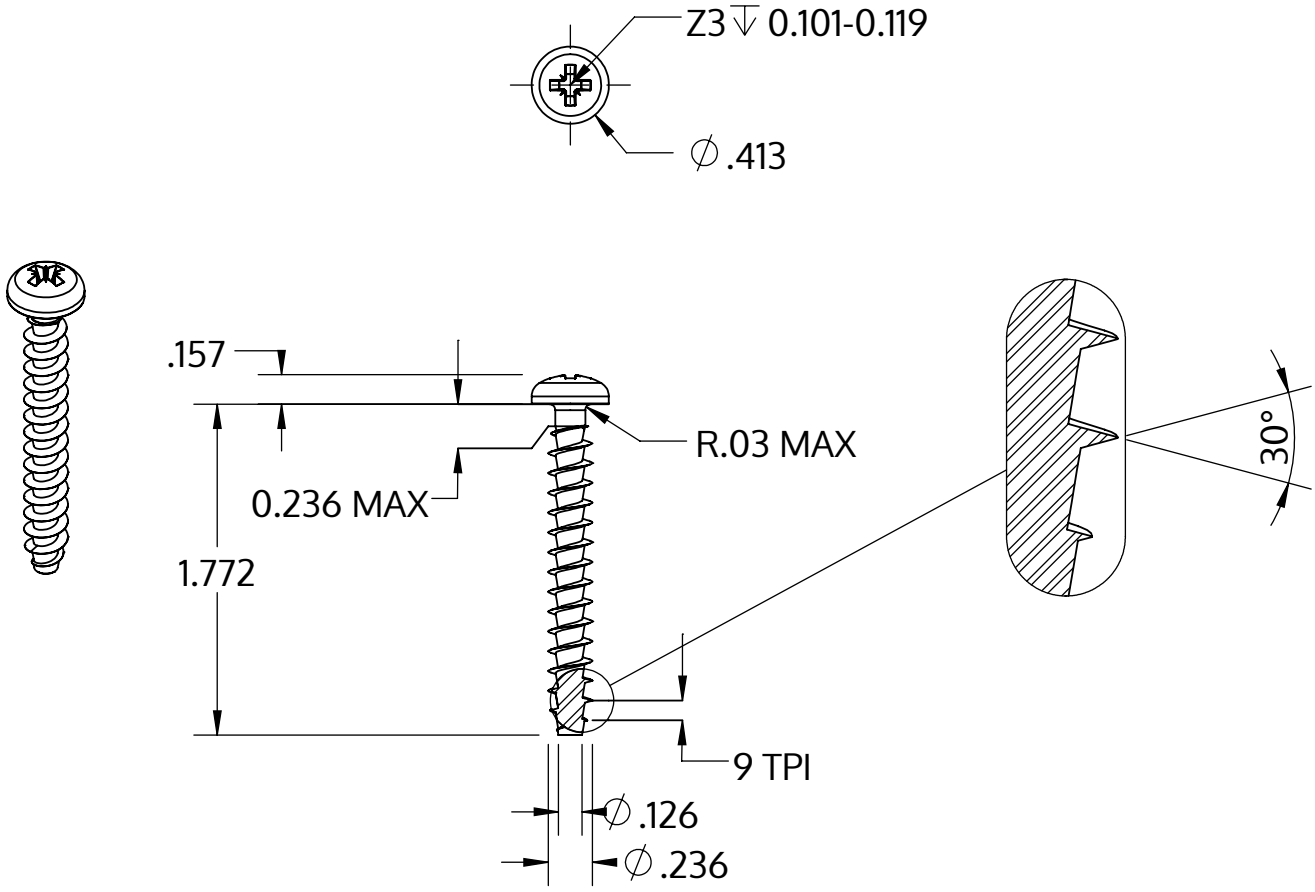

Metric size	M6 x 2.69 mm
US size (converted)	#0.236-9
	Tolerances [inch]
Length	+/- 0.031
Head diameter	+0 / -0.016
Head height	+/- 0.005
Thread diameter	+0.007 / -0

Descripción	STP22A 6.0x45.0 - Z3
Material	Acero, endurecido
Superficie	galvanizado 5-7 micras, recocido, azul / pasivado transparente
Peso	6.380 kg / 1000 Piezas

SCREWERK	**STP22A0600450S**	
_Zoll Zeichnung Größe A	Escalada 1:1	2024-10