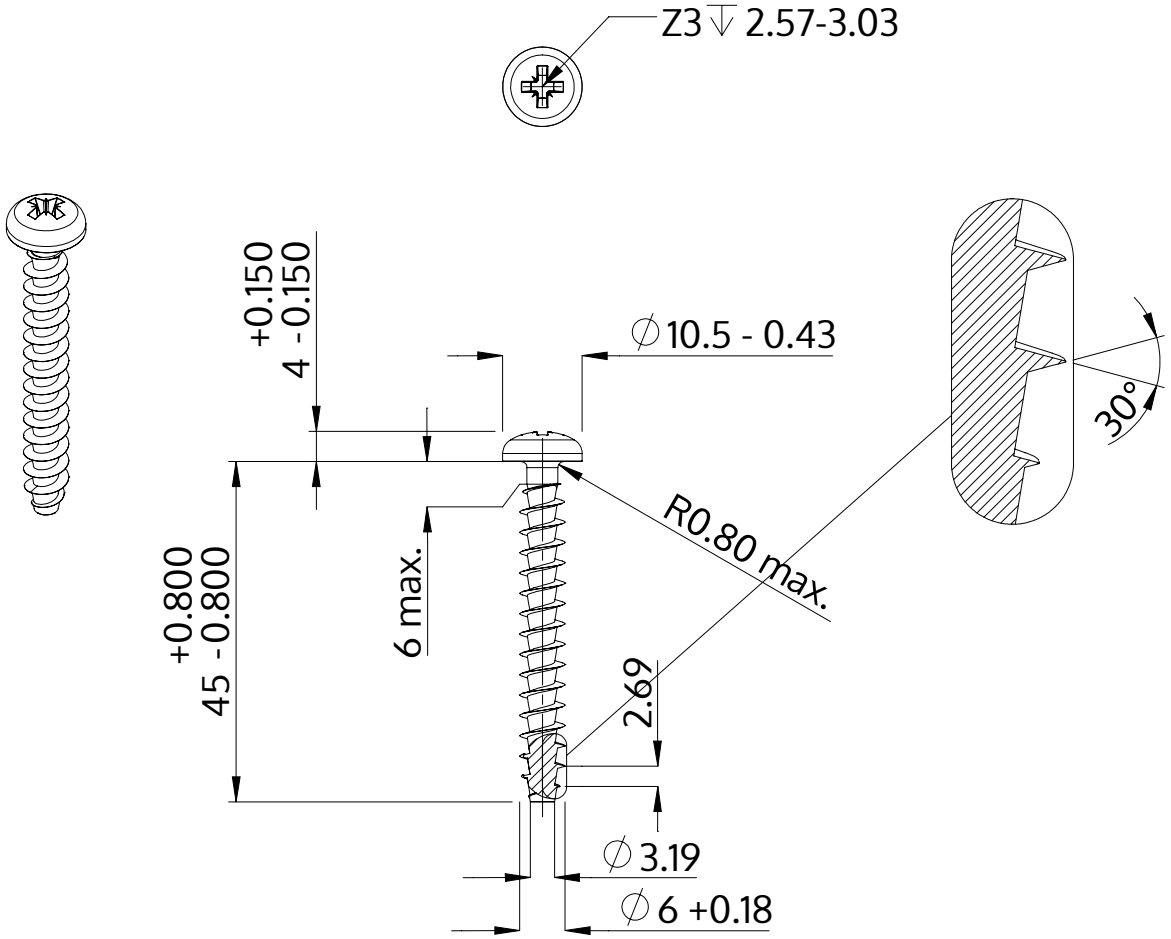

Descripción	STP22A 6.0x45.0 - Z3
Material	Acero, endurecido
Superficie	galvanizado 5-7 micras, recocido, azul / pasivado transparente
Peso	6.380 kg / 1000 Piezas

SCREWERK	**STP22A0600450S**	
Diseño métrico	Escalada 1:1	2024-10