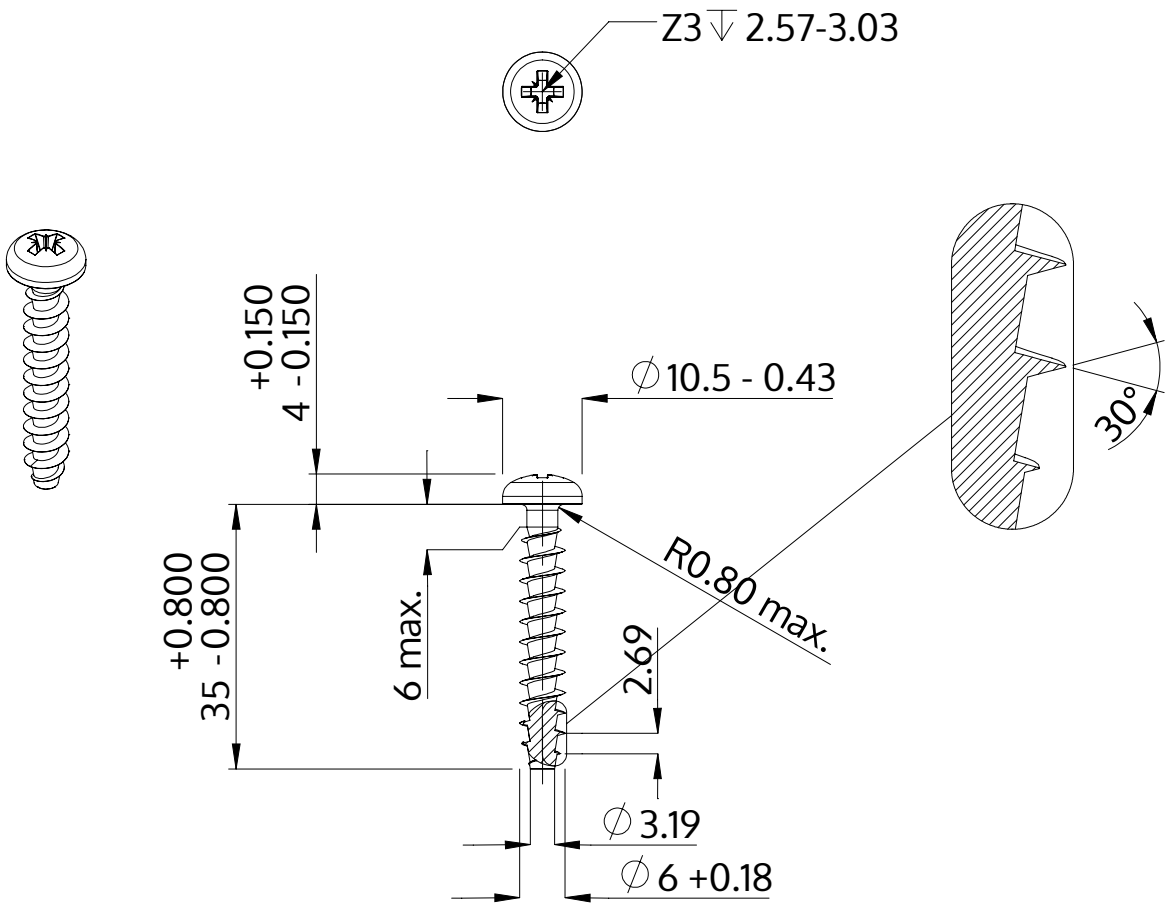

Açıklaması	STP22A 6.0x35.0 - Z3
Malzeme	Paslanmaz Çelik A2
Kaplama	Parlak, cilalanmış ve pasifleştirilmiştir
Ağırlık	5.359 kg / 1000 Adet

SCREWERK	**STP22A0600350E**	
Metrik çizim A4	Ölçeklendirme 1:1	2024-05