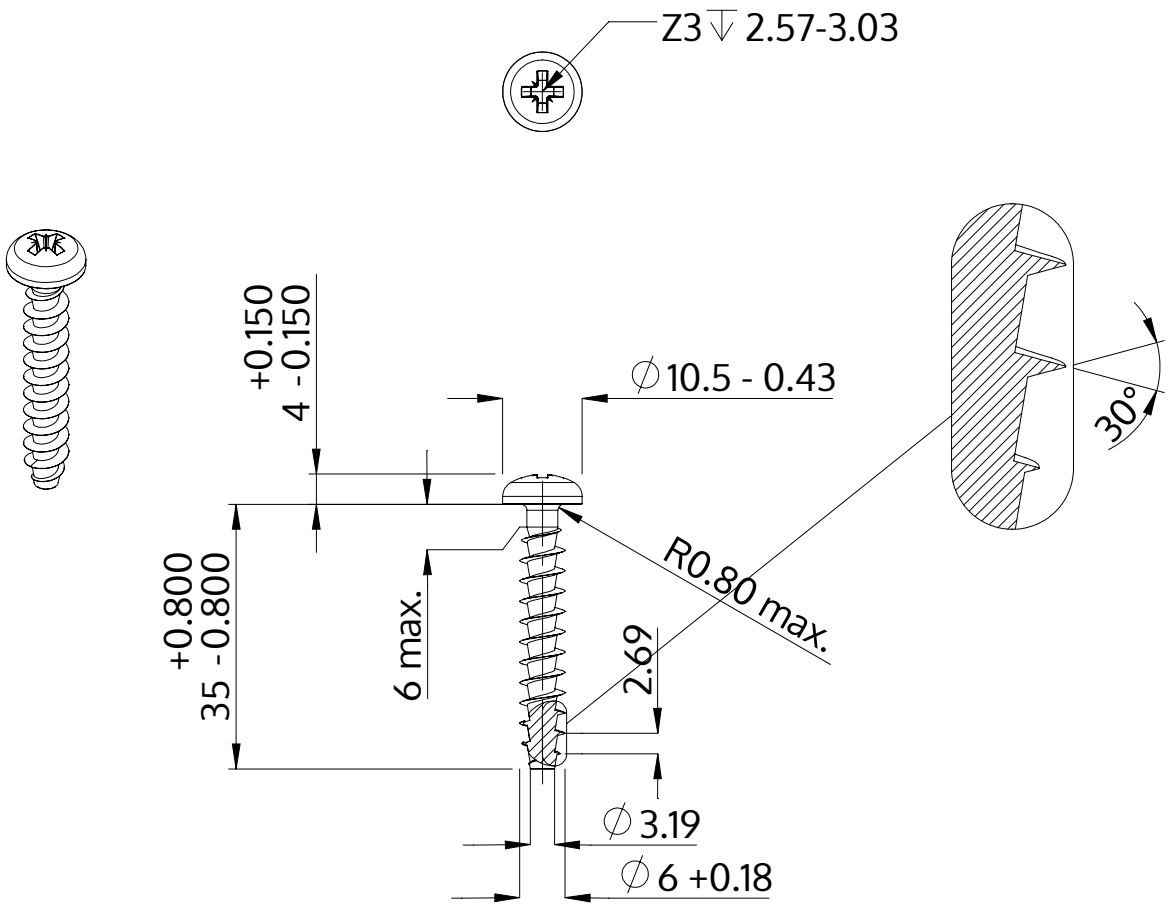

Descrição	STP22A 6.0x35.0 - Z3
Material	inox A2
Superfície	Decapado e passivado
Peso	5.359 kg / 1000 peças

SCREWERK	**STP22A0600350E**	
Desenho Métrico A4	Escala 1:1	2024-10