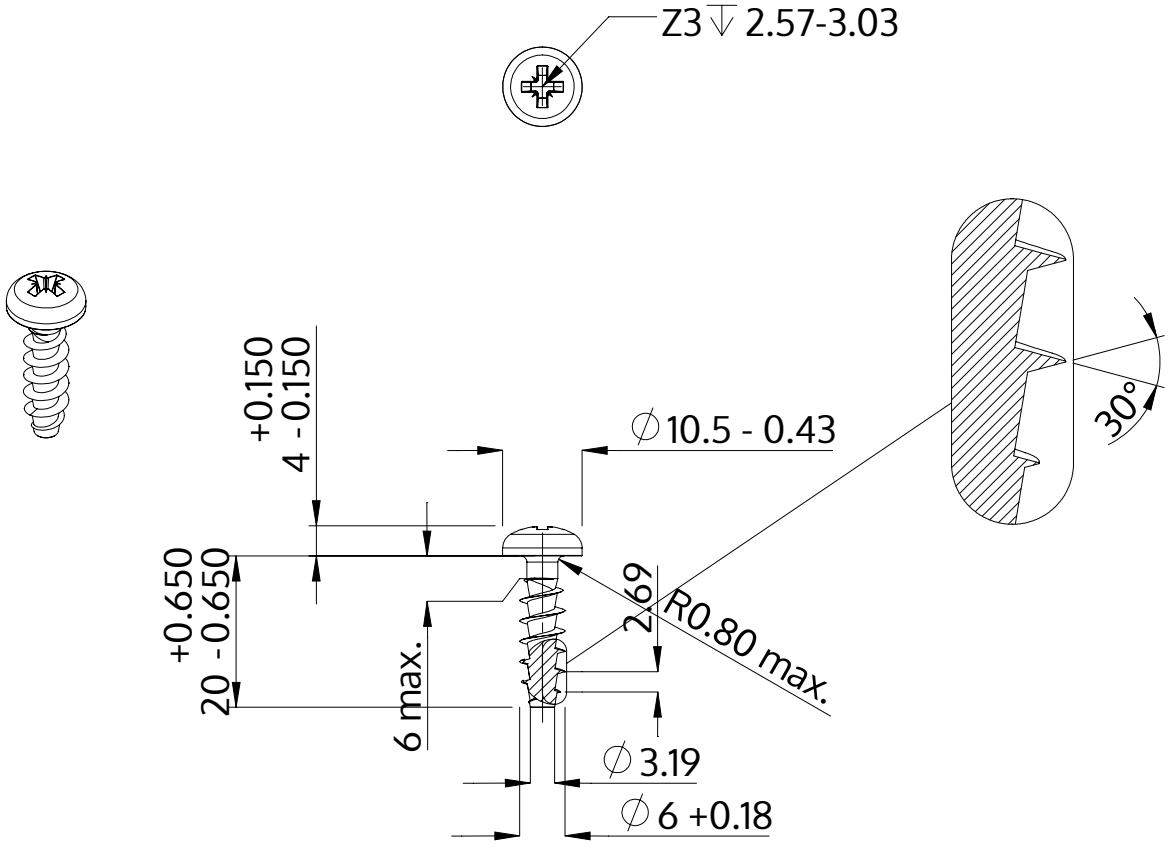

Описание	STP22A 6.0x20.0 - Z3
Материал	стомана, закалена
Повърхност	Цинково покритие 5-7 µm,топлинна обработка, синьо / прозрачно пасивиране
Тегло	3.828 kg / 1000 Бройка

SCREWERK	**STP22A0600200S**	
Метричен дизайн A4	Мащаб 1:1	2024-10