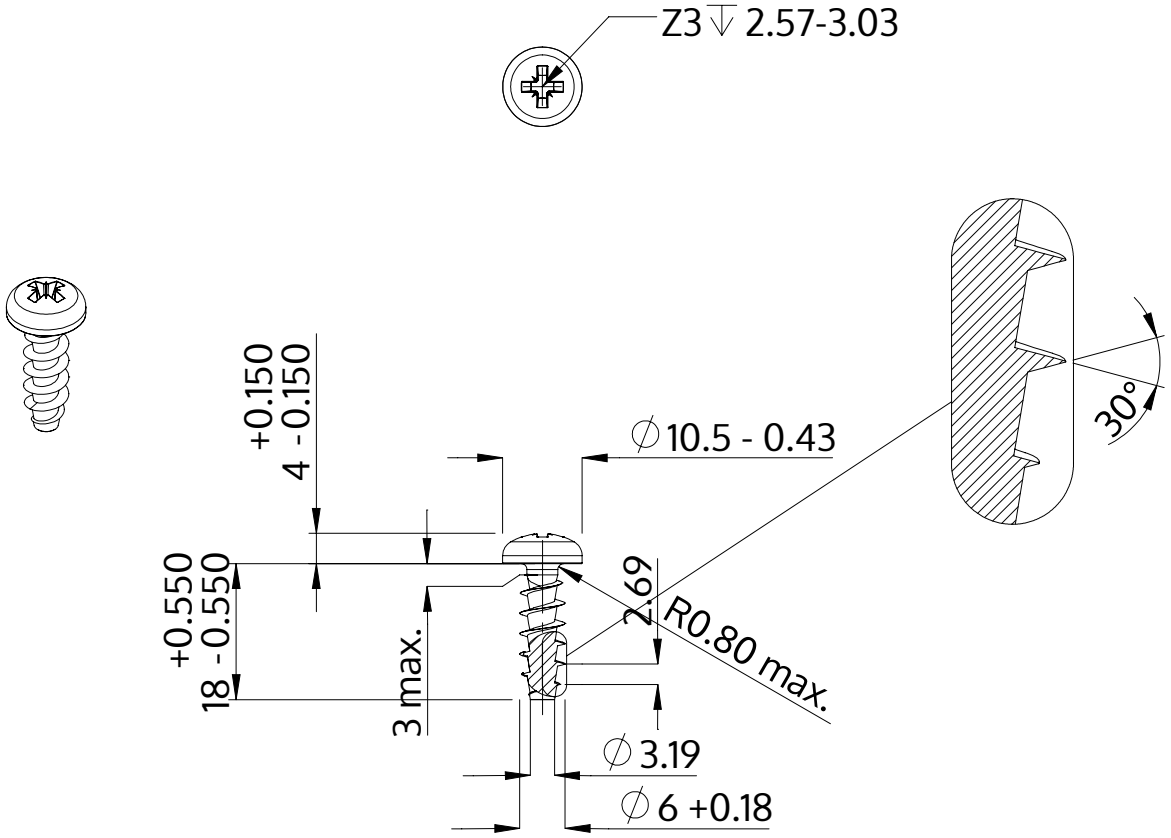

Beschrijving	STP22A 6.0x18.0 - Z3
Materiaal	veredeld staal
Oppervlak	verzinkt 5-7 µm, getempert, blauw / transparant gepassiveerd
Gewicht	3.623 kg / 1000 stuk

SCREWERK	**STP22A0600180S**	
Metrische tekening A4	Schaal 1:1	2024-10