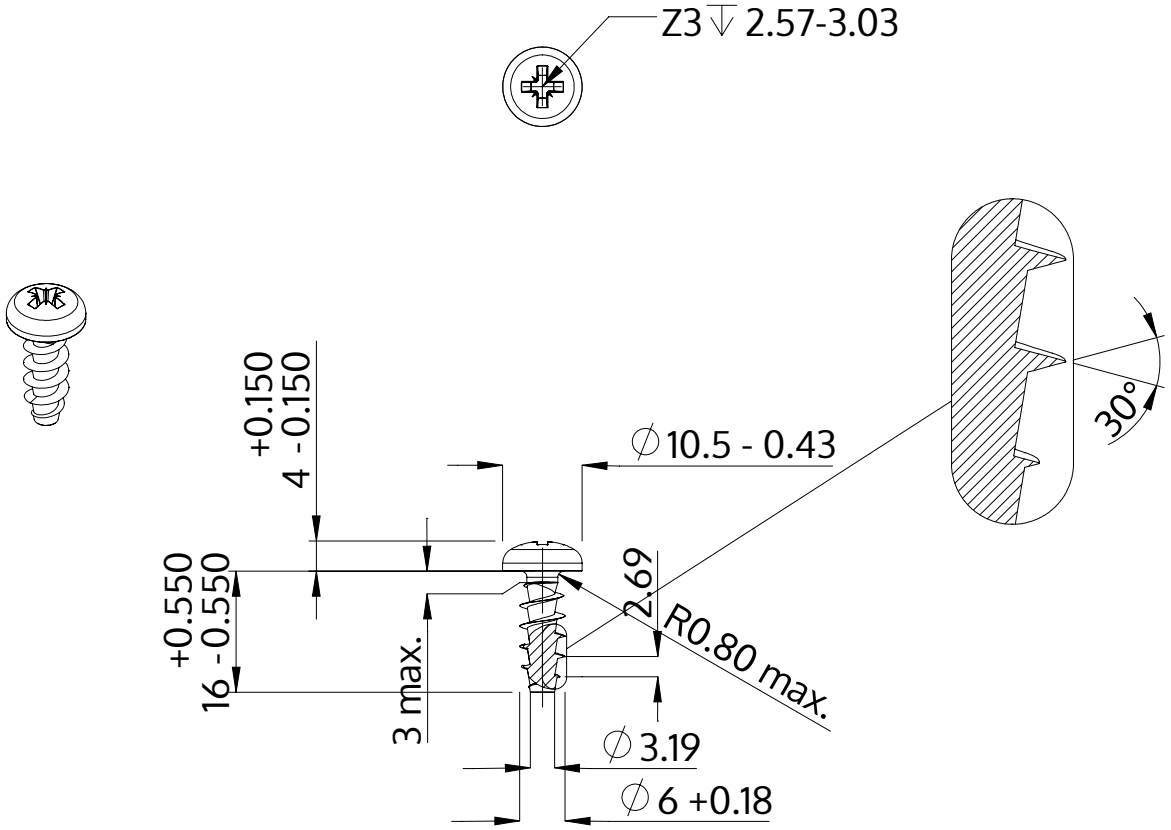

Descrição	STP22A 6.0x16.0 - Z3
Material	aço, endurecido
Superfície	zincado 5-7 µm, galvanizado, azul / passivado transparente
Peso	3.419 kg / 1000 peças

SCREWERK	**STP22A0600160S**	
Desenho Métrico A4	Escala 1:1	2024-10