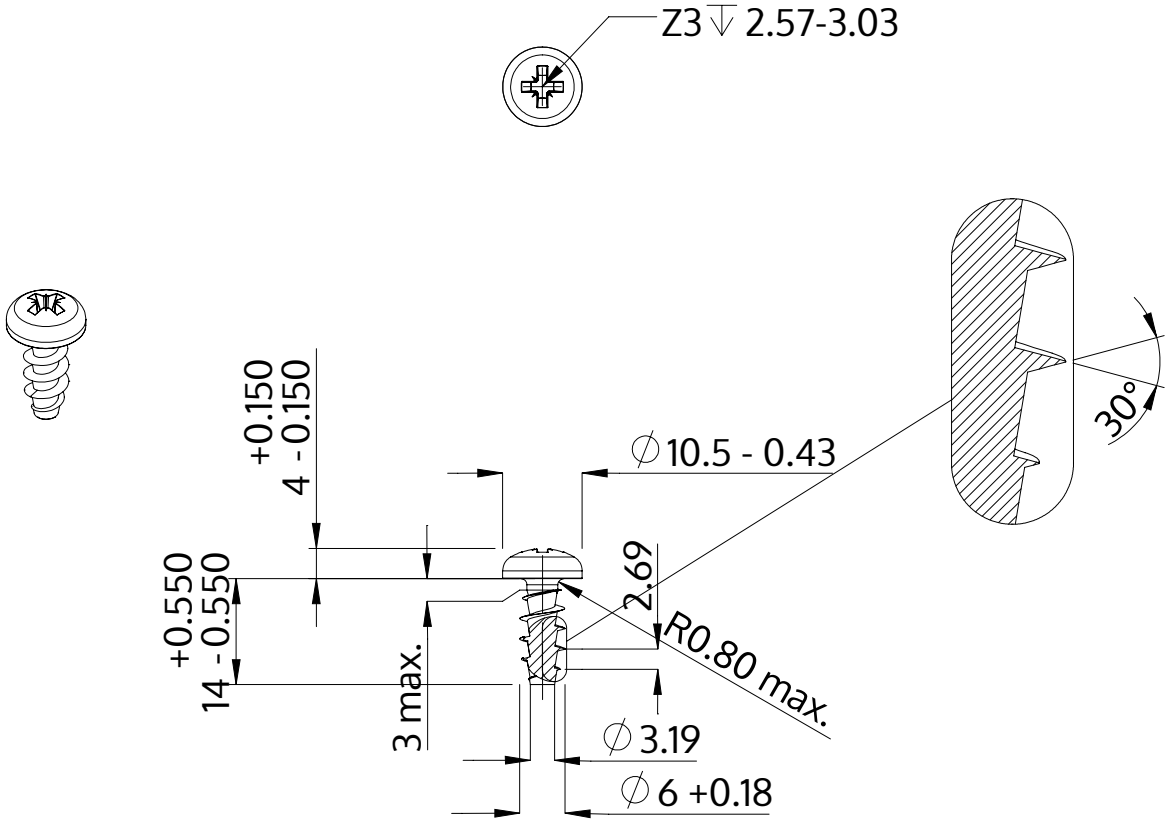

Описание	STP22A 6.0x14.0 - Z3
Материал	сталь, упрочненная
Поверхность	Оцинковка 5-7µm, термообработка,синий / прозрачный пассивация
Вес	3.215 kg / 1000 Штука

SCREWERK	**STP22A0600140S**	
Метрический чертеж A4	Шкала 1:1	2024-10