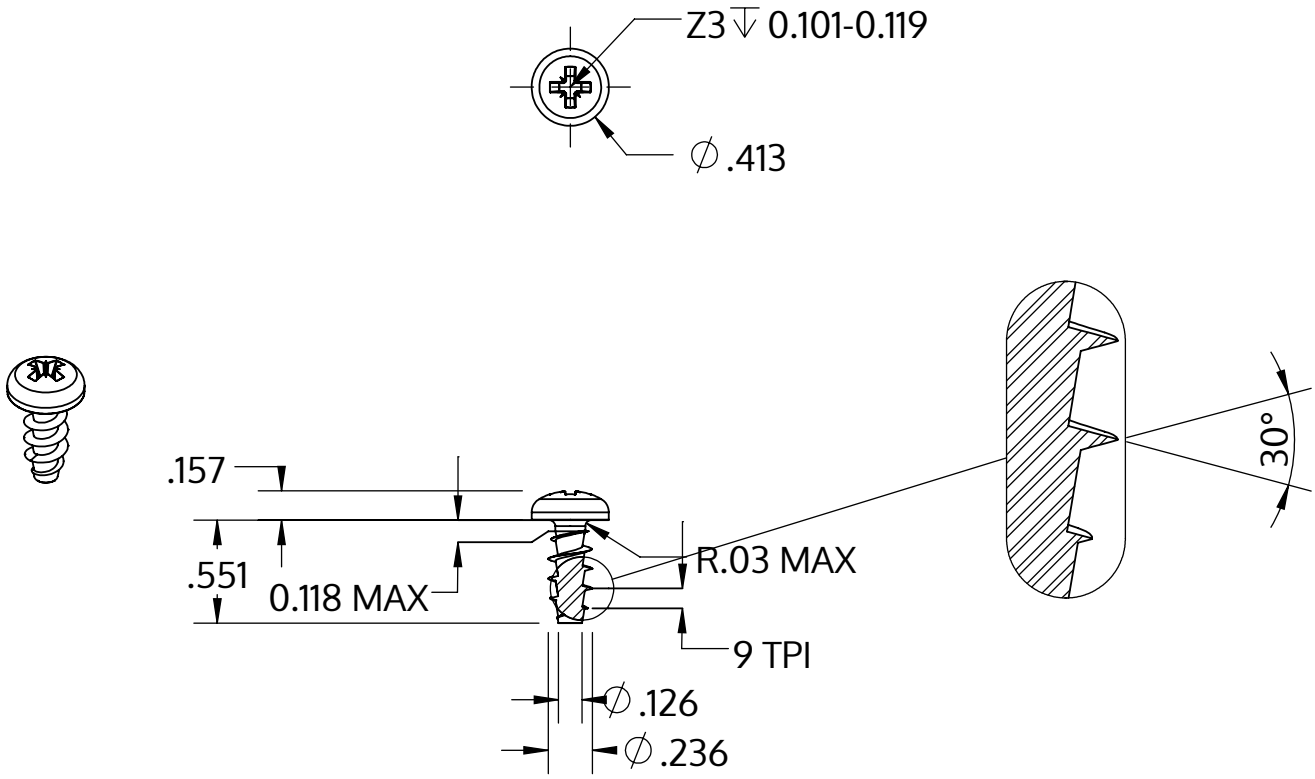

Metric size	M6 x 2.69 mm
US size (converted)	#0.236-9
	Tolerances [inch]
Length	+/- 0.021
Head diameter	+0 / -0.016
Head height	+/- 0.005
Thread diameter	+0.007 / -0

Описание	STP22A 6.0x14.0 - Z3
Материал	сталь, упрочненная
Поверхность	Оцинковка 5-7µm, термообработка,синий / прозрачный пассивация
Вес	3.215 kg / 1000 Штука

SCREWERK	**STP22A0600140S**	
_Zoll Zeichnung Größe A	Шкала 1:1	2024-10