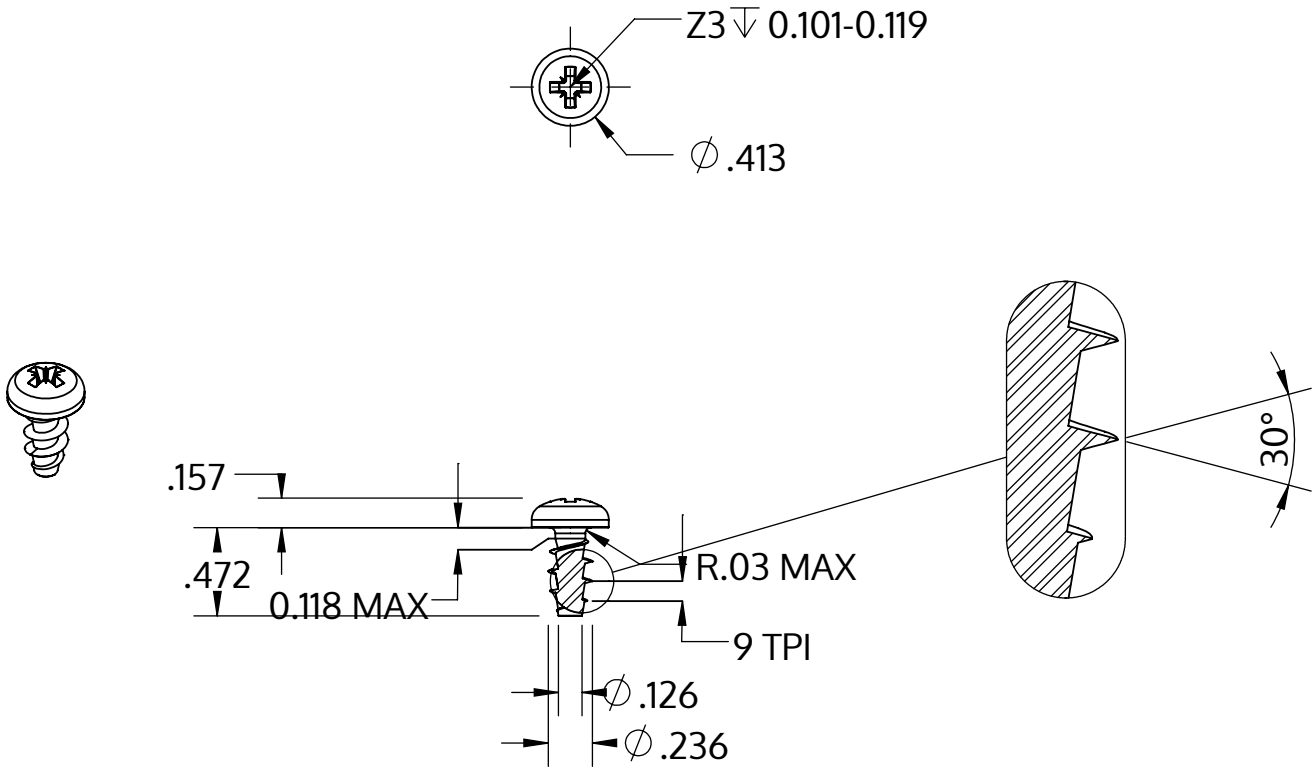

Metric size	M6 x 2.69 mm
US size (converted)	#0.236-9
	Tolerances [inch]
Length	+/- 0.021
Head diameter	+0 / -0.016
Head height	+/- 0.005
Thread diameter	+0.007 / -0

Beskrivelse	STP22A 6.0x12.0 - Z3
Materiale	Stål, forædlet
Overflade	galvaniseret 5-7 µm, tempret, blå / transparent passiveret
Vægt	3.011 kg / 1000 stykke

SCREWERK	**STP22A0600120S**	
_Zoll Zeichnung Größe A	Skalering 1:1	2024-10