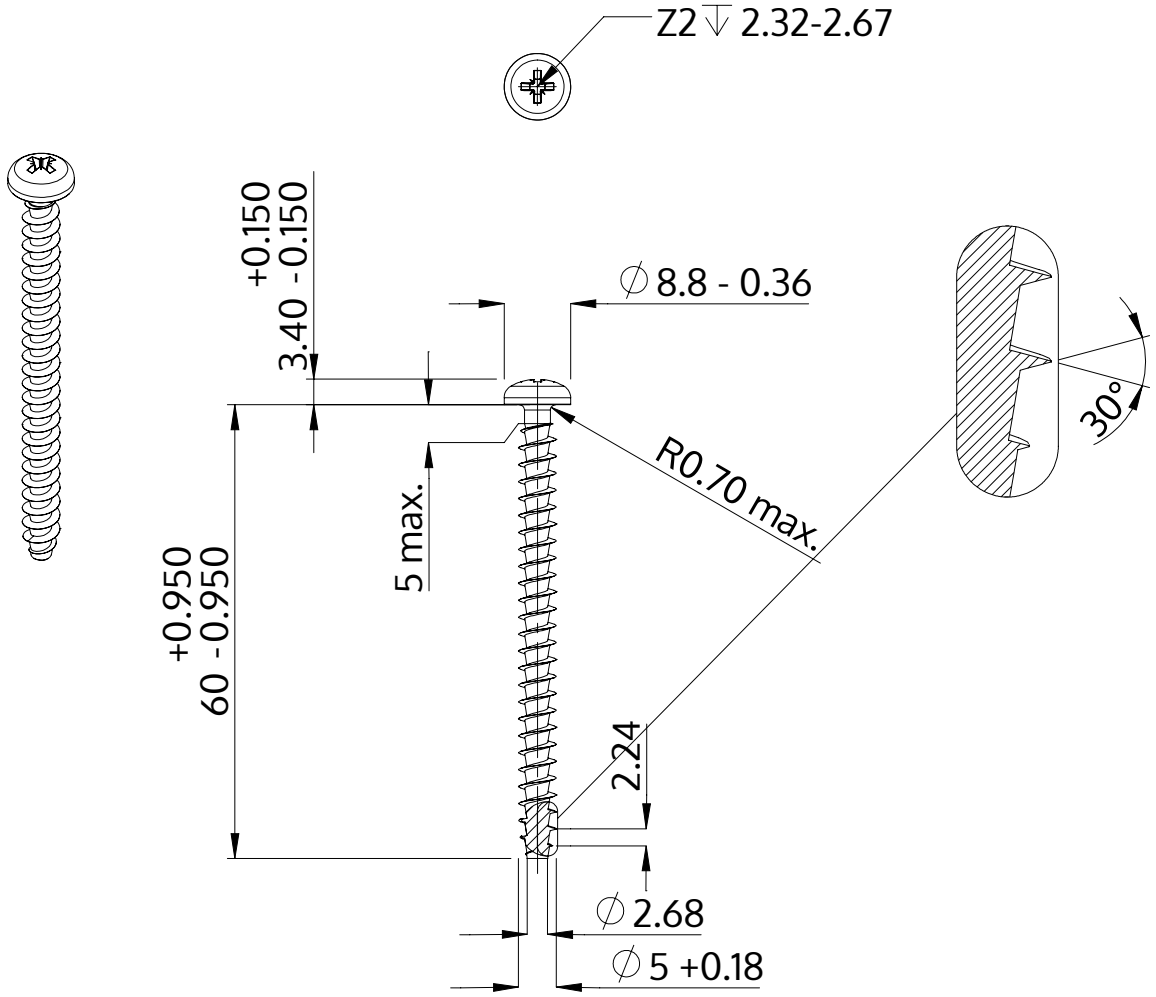

Описание	STP22A 5.0x60.0 - Z2
Материал	Нержавеющая сталь A2
Поверхность	Светлый отжиг и пассивация
Вес	5.500 kg / 1000 Штука

SCREWERK	**STP22A0500600E**	
Метрический чертеж A4	Шкала 2:1	2024-10