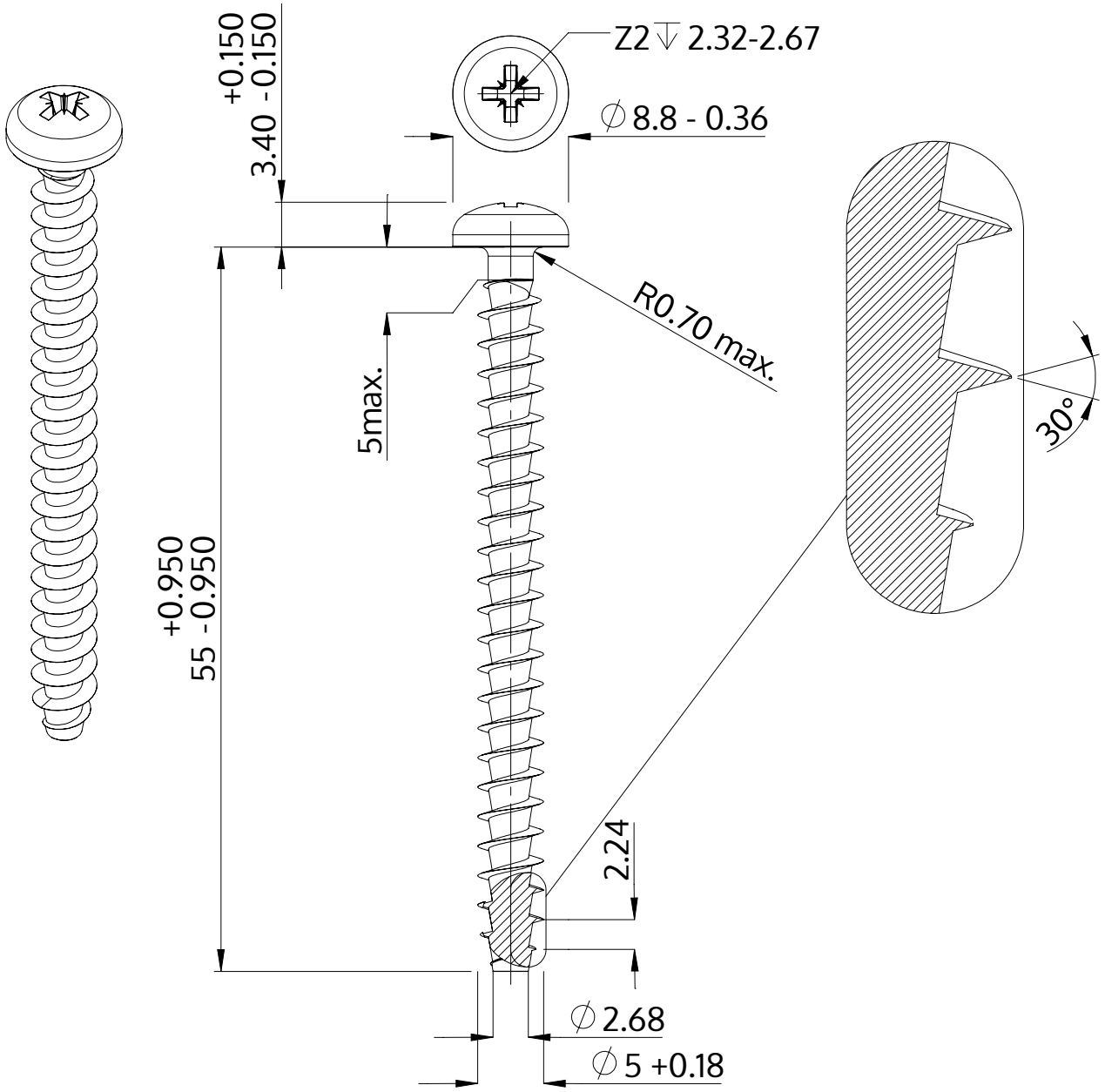

Açıklaması	STP22A 5.0x55.0 - Z2
Malzeme	Paslanmaz Çelik A2
Kaplama	Parlak, cilalanmış ve pasifleştirilmiştir
Ağırlık	5.130 kg / 1000 Adet

SCREWERK	**STP22A0500550E**	
Metrik çizim A4	Ölçeklendirme 2:1	2024-10