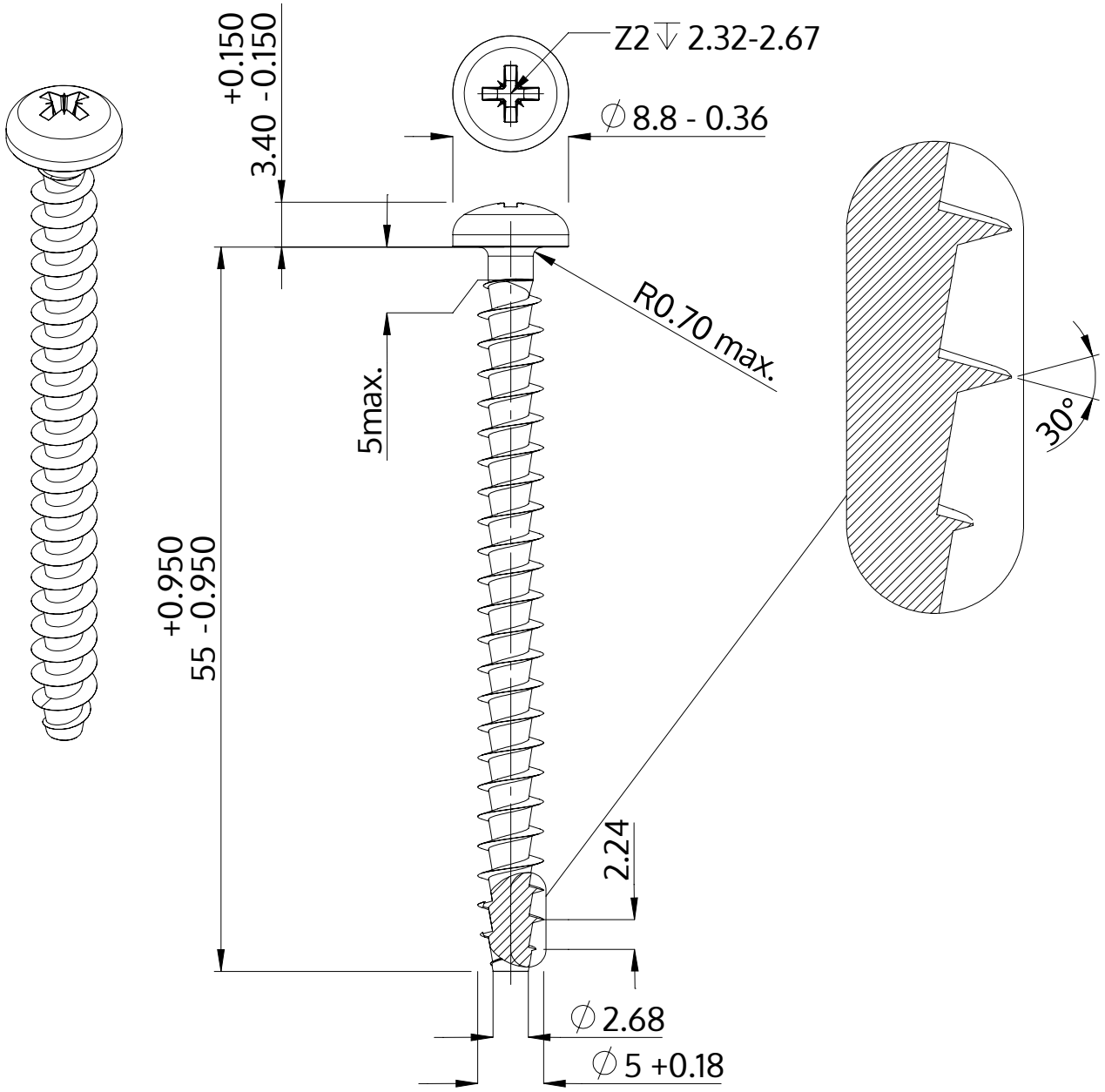


| | |
|---|---|
| Description | STP22A 5.0x55.0 - Z2 |
| Matière | acier inoxydable A2 |
| Surface | brillant décapé et passivé |
| Poids | 5.130 kg / 1000 Unité |

| | | |
|---|---|---|
| SCREWERK | **STP22A0500550E** | |
| Dessin métrique A4 | Redimensionner 2:1 | 2024-10 |