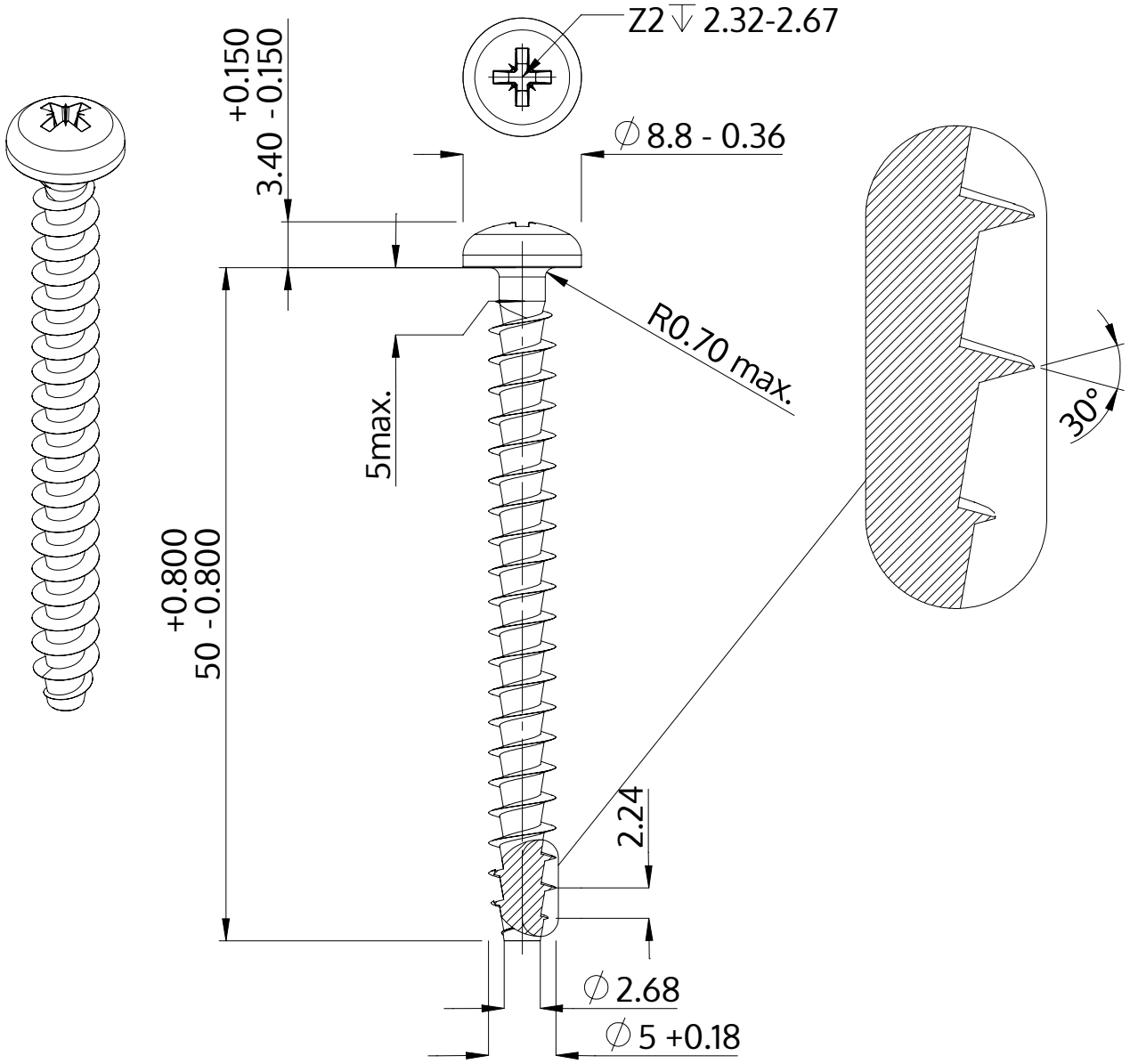

Description	STP22A 5.0x50.0 - Z2
Matière	Acier,trempé et revenu
Surface	zinguée 5-7 µm,recuit, bleue / passivée avec transparence
Poids	4.759 kg / 1000 Unité

SCREWERK	**STP22A0500500S**	
Dessin métrique A4	Redimensionner 2:1	2024-10