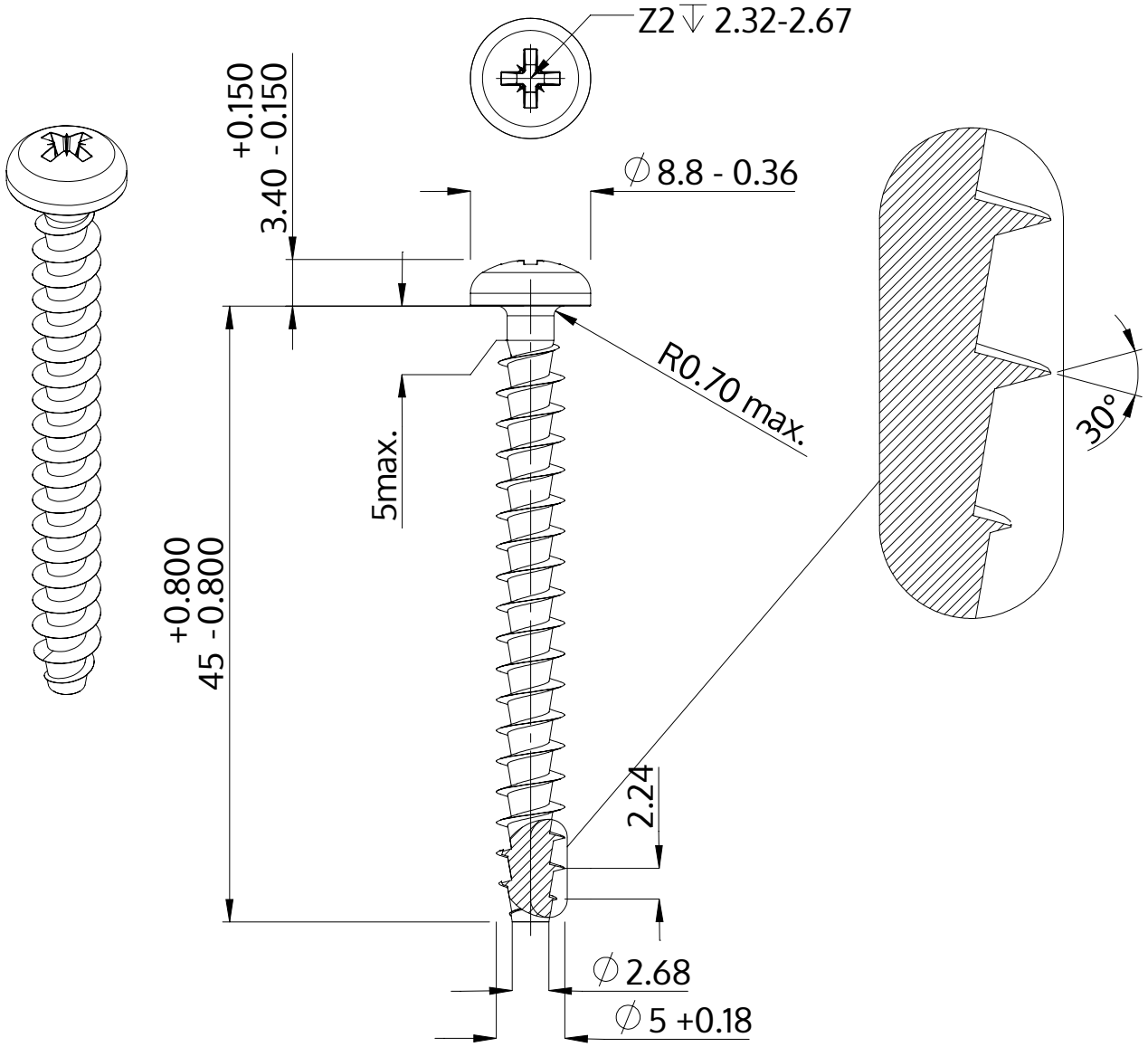

Descripción	STP22A 5.0x45.0 - Z2
Material	Acero Inoxidable A2
Superficie	Laminado brillante, barnizado y pasivado
Peso	4.389 kg / 1000 Piezas

SCREWERK	**STP22A0500450E**	
Diseño métrico	Escalada 2:1	2024-10