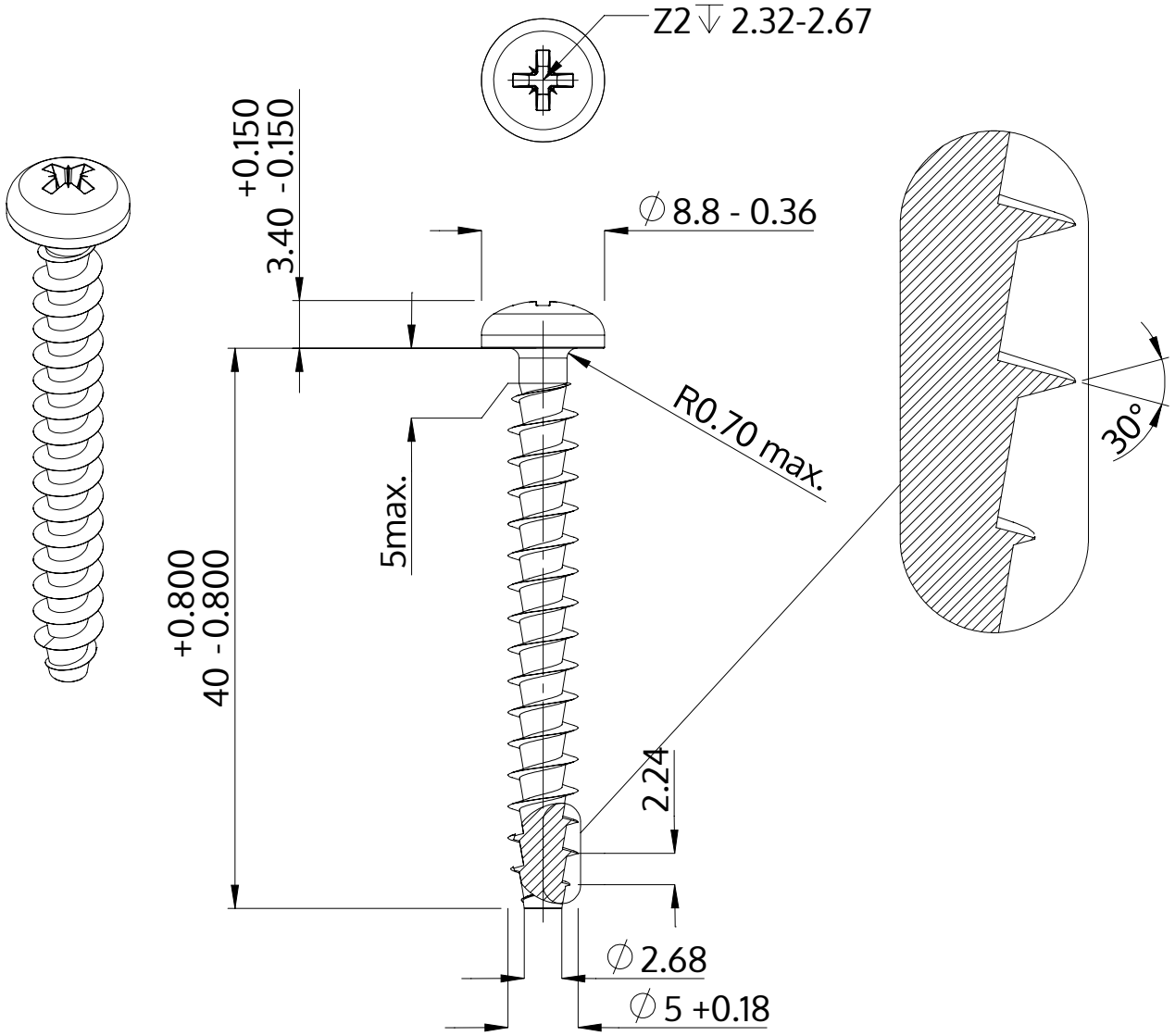

Beschrijving	STP22A 5.0x40.0 - Z2
Materiaal	veredeld staal
Oppervlak	verzinkt 5-7 µm, getempert, blauw / transparant gepassiveerd
Gewicht	4.019 kg / 1000 stuk

SCREWERK	**STP22A0500400S**	
Metrische tekening A4	Schaal 2:1	2024-10