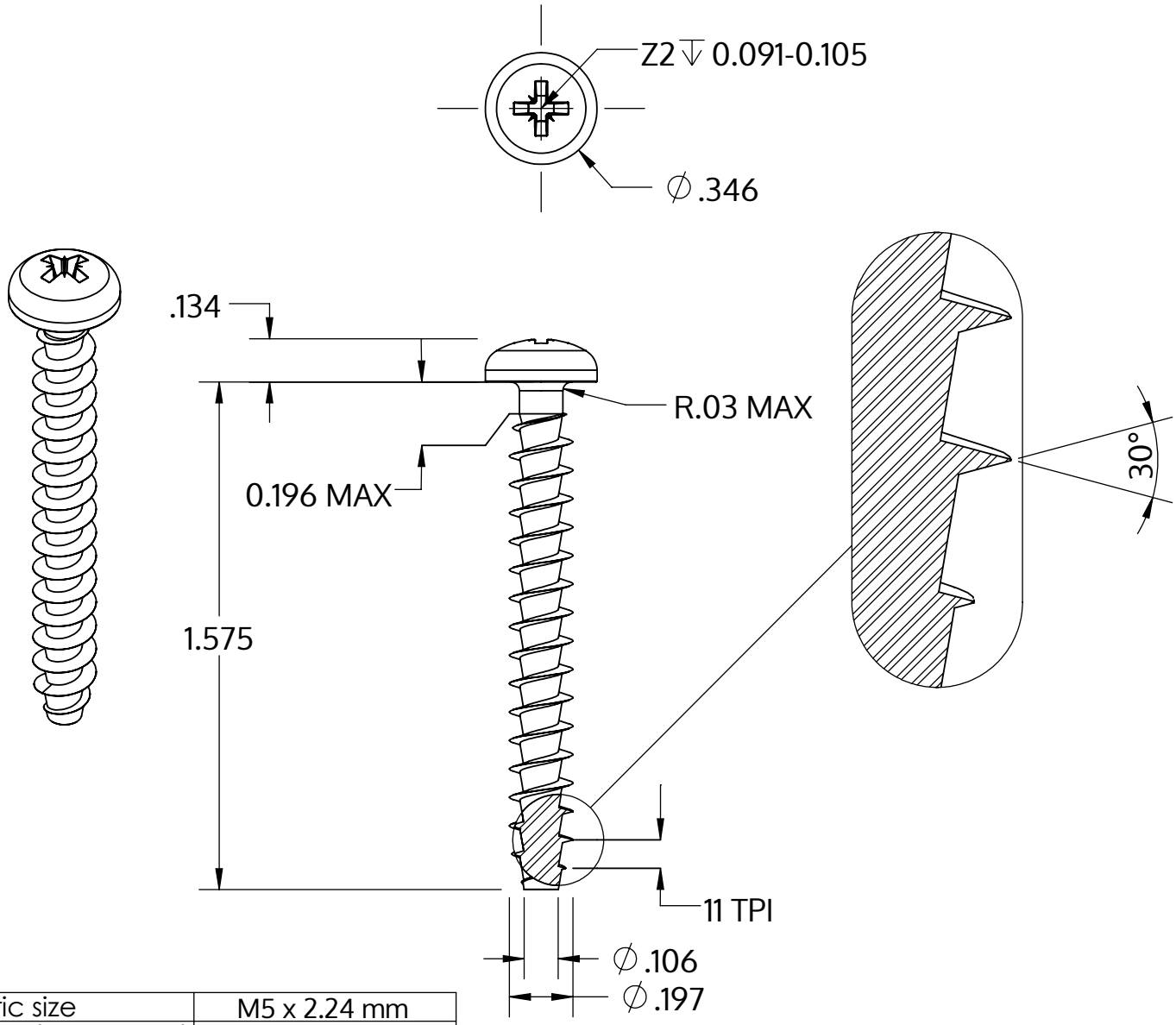

Metric size	M5 x 2.24 mm
US size (converted)	#11-11
	Tolerances [inch]
Length	+/- 0.031
Head diameter	+0 / -0.014
Head height	+/- 0.005
Thread diameter	+0.007 / -0

Beschrijving	STP22A 5.0x40.0 - Z2
Materiaal	veredeld staal
Oppervlak	verzinkt 5-7 µm, getempert, blauw / transparant gepassiveerd
Gewicht	4.019 kg / 1000 stuk

SCREWERK	**STP22A0500400S**	
_Zoll Zeichnung Größe A	Schaal 2:1	2024-10