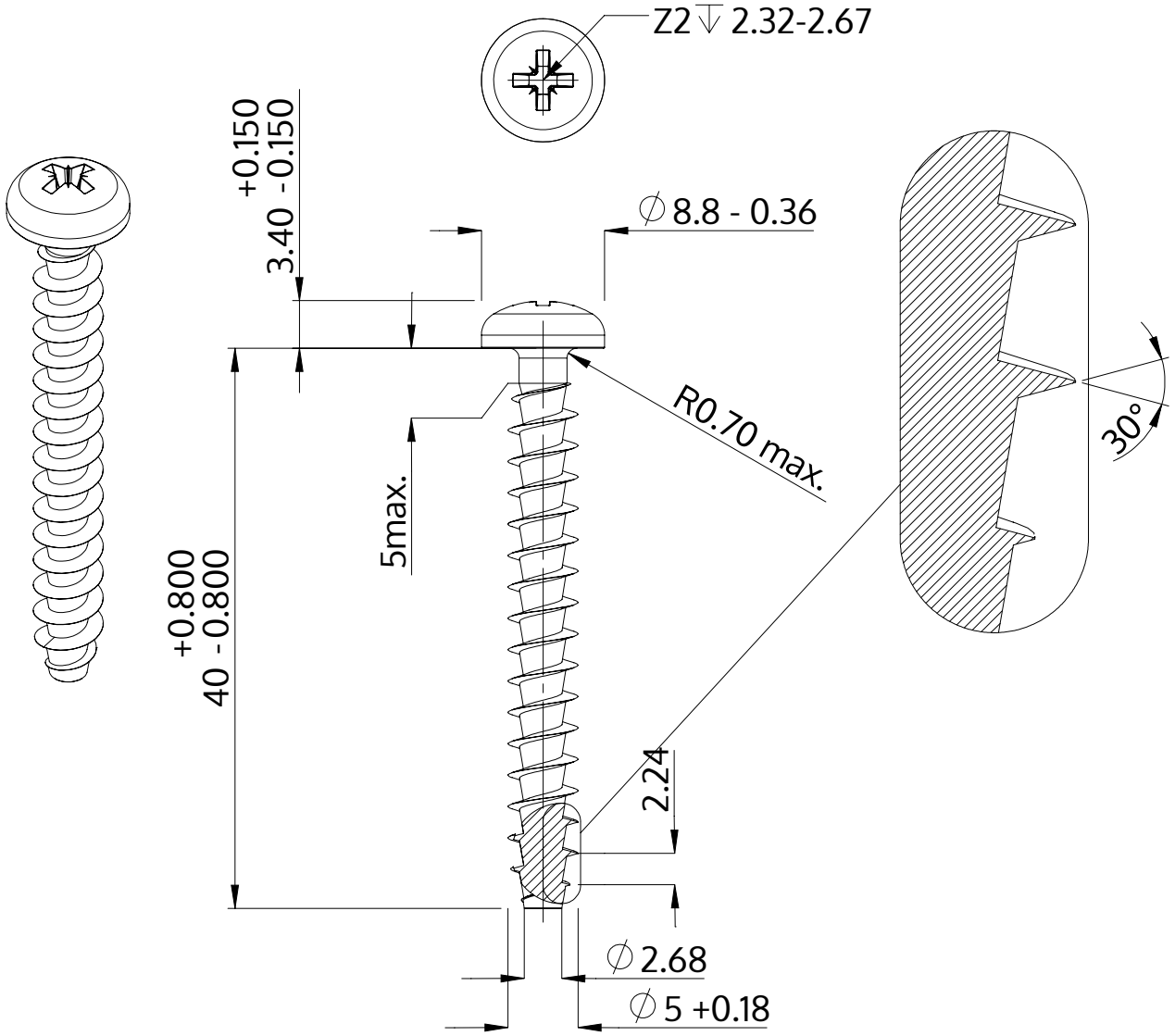

Descrição	STP22A 5.0x40.0 - Z2
Material	inox A2
Superfície	Decapado e passivado
Peso	4.019 kg / 1000 peças

SCREWERK	**STP22A0500400E**	
Desenho Métrico A4	Escala 2:1	2024-10